

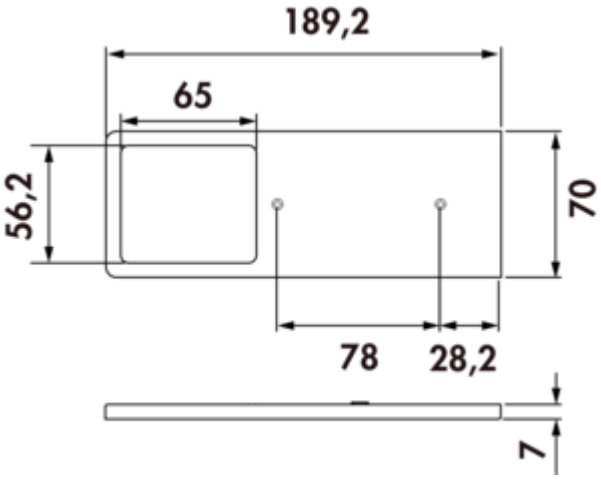

Neva Farbwechsel LED

Produktnummer: 7062525
Konfiguration: Einzelleuchte ohne Schalter, alufarbig und schwarz

Konfigurationsoptionen
7062525 | Einzelleuchte ohne Schalter, alufarbig und schwarz

✓ Unterboden-/Nischenleuchte
✓ 2700 K warmweiß bis 6500 K kaltweiß
✓ 4,5 Watt

Unterbodenleuchte. Kunststoffgehäuse **mit pulverbeschichteter Metallabdeckung in alufarbig und schwarz beiliegend**, Ausleuchtung ohne sichtbare LED-Punkte.

Einzelleuchte ohne Schalter
— 4,5 Watt, 24 V
— stufenlose Regelung der Lichtfarbe von **2700 K** warmweiß bis **6500 K** kaltweiß
— 70 Lumen/Watt
— sehr hohe Lichtqualität durch Farbwiedergabeindex >90
— Memoryfunktion: die letzte Einstellung wird gespeichert
— Dimmfunktion: Helligkeit stufenlos dimmbar
— 2000 mm Zuleitung, 2000 mm Verbindungsleitung mit Ministecksystem
— verdeckte Befestigungsschrauben
— LIC 2.0/MEC LED-System kompatibel
Dieses Produkt enthält eine Lichtquelle der Energieeffizienzklasse E.

Weitere Informationen zum LIC/MEC LED-System

weitere Infos...

Technische Daten

Artikeltyp	Leuchte
Höhe	7 mm
Breite	189 mm
Montage/Befestigung	Unterschrankmontage (Hängeschrank/Regal)
Energieeffizienzklasse	E
Netzspannung	24 VDC
Zertifizierung	CE MM-Zeichen
Schutzart	IP20
Schutzklasse	III
Schalter	Nein
Form	eckig
Leuchtmitteltyp	LED
Farbtemperatur	2700 K warmweiß bis 6500 K kaltweiß
Farbtemperatur einstellbar	stufenlos
Farbwiedergabeindex	>90
Leuchtmittel austauschbar	Nein

Lichtausbeute	70 Lumen/Watt
Trafo / Konverter erforderlich	Ja, muss separat bestellt werden
Material Gehäuse	Kunststoff
Material Abdeckung	Stahl
Homogenes Lichtfeld ohne sichtbare LED-Punkte	Ja
Ausstrahlungswinkel	106°
Leuchtmittel enthalten	Ja
Dimmer	Ja
Art der Dimmung	Helligkeit stufenlos dimmbar
Memory-Funktion	Ja
Länge der Zuleitung (primär)	2.000 mm
Stecksystem	mit Ministecksystem
Bauart Leuchte	Unterboden-/Nischenleuchte
Dimmfunktion	Ja, Helligkeit stufenlos dimmbar
Leistung Leuchtmittel	4,5 Watt

Zubehör

7061571	LIC 2.0 Driver LED Konverter, 30/36 W, 12/24 V
7061572	LIC 2.0 Driver LED Konverter, 60/72 W, 12/24 V
7061573	LIC 2.0 Driver LED Konverter, 90/98 W, 12/24 V
7061575	LIC 2.0 Driver LED 1-Kanal Modul Funk/ZigBee, Funktionsmodul, 12/24 V
7061576	LIC 2.0 Driver LED 4-Kanal Modul Funk/ZigBee, Funktionsmodul, 12/24 V
7061577	LIC 2.0 Driver LED Fernbedienung 1-Kanal, schwarz
7061599	LIC 2.0 Driver LED Fernbedienung 1-Kanal, weiß
7061578	LIC 2.0 Driver LED Fernbedienung 4-Kanal, schwarz
7061600	LIC 2.0 Driver LED Fernbedienung 4-Kanal, weiß
7061380	Verteiler 24 V, Verteiler, weiß
7061049	LED Verbindungsleitung, Verbindungselement, weiß, L 2000 mm

Naber GmbH
Enschedestr. 24
DE-48529 Nordhorn

Tel. +49 5921 704-0
Fax +49 5921 704-140
naber@naber.com

Maßskizze (PDF)

