

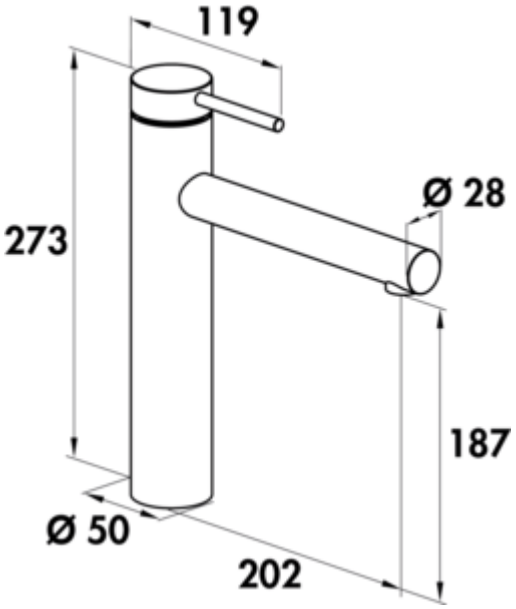

SERVIZIO Namor® 1 Fensterarmatur

Produktnummer: 5025031
Konfiguration: Edelstahl, Hochdruck

Konfigurationsoptionen
5025031 | Edelstahl, Hochdruck
5025032 | schwarz matt, Hochdruck

✓ Spültischarmatur
✓ Hochdruck
✓ mit schwenkbarem Auslauf

Einhebelmischer. Mit schwenkbarem Auslauf, Laminarstrahlregler und Keramikkartusche.

— **Höhe gekippt nur 25 mm**
— Schwenkbereich 120°
— Bohr-Ø 35 mm
— entspricht der deutschen und europäischen Trinkwasserverordnung/-richtlinie

EDELSTAHL® Rostfrei

KERAMISCHE DICHTUNG

weitere Infos...

Technische Daten

Artikeltyp	Spültischarmatur
Marke	SERVIZIO
Anzahl Griffe	1
Auslauf	mit schwenkbarem Auslauf
Bohrdurchmesser	35 mm
Kartusche mit keramischen Dichtscheiben	Ja
Schwenkbereich Auslauf	120°
Strahlart	Laminarstrahl

Armaturenart	Einhebelmischer
Betriebsdruck	Hochdruck
Material	Edelstahl
Hinweis	entspricht der deutschen und europäischen Trinkwasserverordnung/-richtlinie
Fensterarmatur	Ja
Länge Brauseschlauch	860 mm
Höhe gekippt	25 mm
Anschlussschläuche	890 mm

Naber GmbH
Enschedestr. 24
DE-48529 Nordhorn

Tel. +49 5921 704-0
Fax +49 5921 704-140
naber@naber.com

Maßskizze (PDF)

