

K-Jal 150 persienne extérieure

Numéro de produit: 4044044
Configuration: blanc

Options de configuration
4044044 | blanc
4044046 | rouge brique
4044064 | gris clair
4044065 | anthracite

✓ Persienne extérieure
190 x 190 mm, avec clapet de retenue pour le raccordement à un tuyau rond.
— Ø 150 mm
— profondeur de tubulure 71 mm

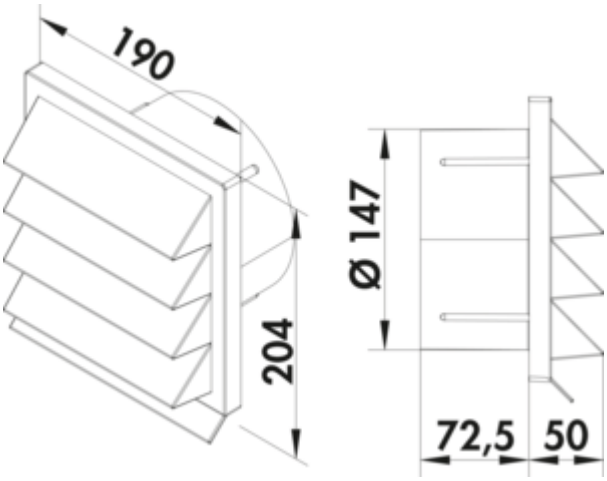

plus d'infos...

Fiche technique

Type d'article	Persienne extérieure
Hauteur	190 mm
Largeur	190 mm
Matériau	Polystyrène
Forme	angulaire
Profondeur de la tubulure	72,5 mm

Diamètre de raccordement	150 mm
Version store vénitien	avec clapet de retenue pour un raccordement à un tuyau rond
Dimension du système	150
Forme de raccordement	rond
Système de ventilation	COMPAIR flow 150

Naber GmbH
Enschedestr. 24
DE-48529 Nordhorn

Tel. +49 5921 704-0
Fax +49 5921 704-140
naber@naber.com

Croquis coté (PDF)

