

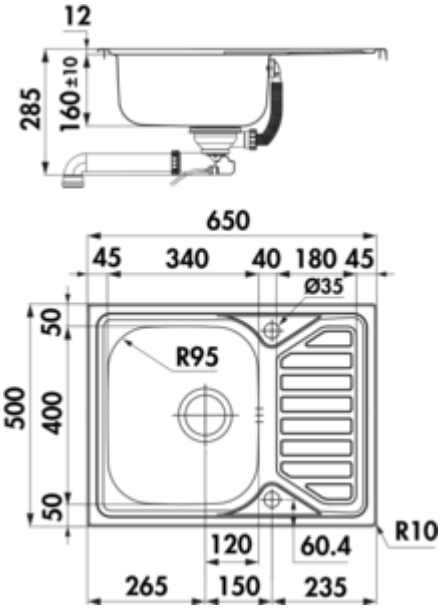

Nava 1

Produktnummer: 1015040
Konfiguration: Edelstahl

Konfigurationsoptionen
1015040 | Edelstahl
1041064 | Set (Spüle u. Armatur Drive 1)

✓ Einbauspüle
✓ Exzentergarnitur
✓ 3 1⁄2" Siebkorbventil

Einbauspüle. Mit Abtropffläche, reversibel. 3½" Siebkorbventil, Drehexzentergarnitur.
— geeignet für Arbeitsplattenstärken von 17 mm bis 40 mm
— Ausschnittmaß ca. 630 x 480 mm

weitere Infos...

Technische Daten

Artikeltyp	Spüle	Armaturenbank	Ja
Höhe	285 mm	Lochbohrungen	1
Breite	650 mm	Anordnung Becken	Reversibel
Material	Edelstahl	Anzahl Becken	1 Hauptbecken
Einbauvariante	Einbauspüle	Anzahl Überlaufstellen	1
Breite Hauptbecken	340 mm	Abtropffläche	Mit geriffelter Abtropffläche
Höhe Hauptbecken	160 mm	Ventilart	3 1⁄2" Siebkorbventil
Tiefe Hauptbecken	400 mm	Überlauf	Überlauf im Hauptbecken
Ausschnittmaß	ca. 630 x 480 mm	Garnitur	Exzentergarnitur
Spülenaußenradius (R)	10	Schrankbreite	450 mm
Materialstärke Arbeitsplatte maximal	40 mm	Garniturbetätigung	Drehexzenter
Materialstärke Arbeitsplatte minimal	17 mm	Beckeninnenradius (R)	95
Anzahl Hahnlöcher	1		

Empfehlungen

5011060	Drive 1, Spültischarmatur, chrom, Hochdruck

Naber GmbH
Enschedestr. 24
DE-48529 Nordhorn

Tel. +49 5921 704-0
Fax +49 5921 704-140
naber@naber.com

Maßskizze (PDF)

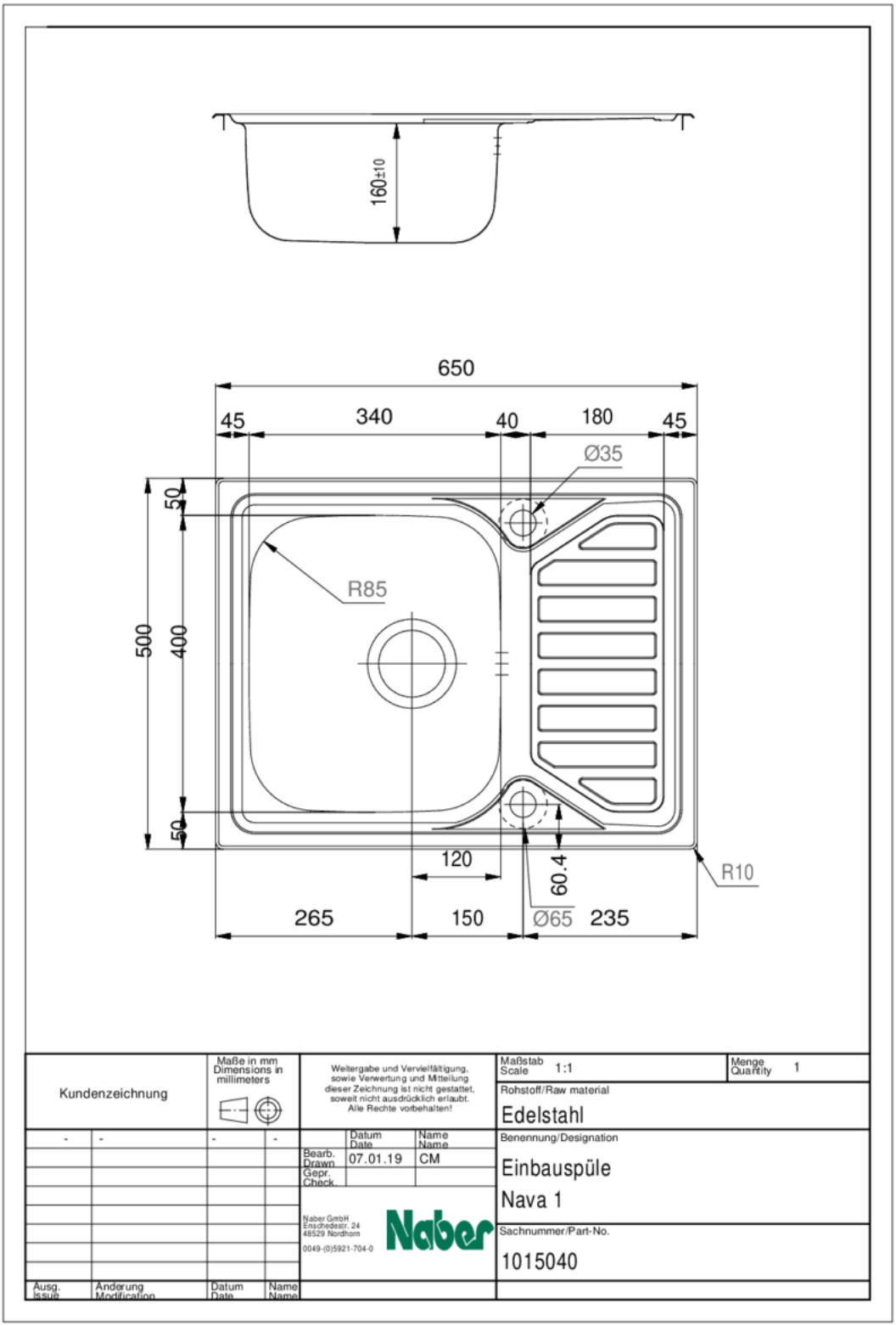

Einbaumaße (PDF)

