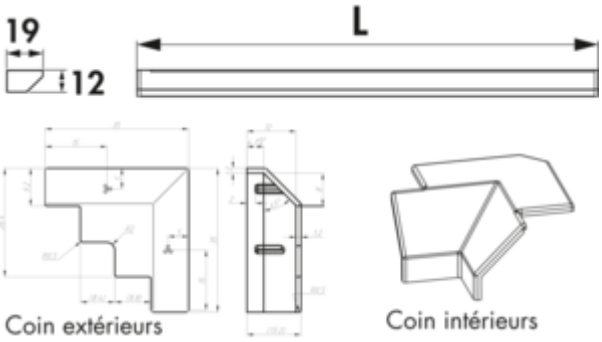

Manubrio LED changements de couleurs

Numéro de produit: 7060108
Configuration: luminaire individuel, L 1500 mm, noir mat

Options de configuration

7060107 | luminaire individuel, L 2600 mm, noir mat
7060108 | luminaire individuel, L 1500 mm, noir mat
7061197 | luminaire individuel, L 2600 mm, couleur acier inox
7061298 | luminaire individuel, L 1500 mm, couleur acier inox

✓ Bande LED
✓ Luminaire pour socles/renfoncements mural
✓ Éclairage pour poignée

Éclairage de poignée barre. Boitier en matière plastique, bande LED autocollante, raccourcissable tous les 50 mm, pas de LED visible compris clips de fixation pour les poignées profilées.

Luminaire individuel
— 7,8 watts par mètre, 12 V
— réglage de la couleur de la lumière en continu de **2700 K** blanc chaud à **6500 K** blanc froid
— max. 80 lumens/watt pour **6500 K** blanc froid
— 2000 mm d'alimentation des deux côtés
— bande LED, alimentation des deux côtés
— compris 4 caches d'extrémité
— compatible avec LIC 2.0/MEC système LED
Ce produit contient une source lumineuse de classe d'efficacité énergétique F.

Plus d'informations sur le système LED/MEC LIC

plus d'infos...

Fiche technique

Type d'article	Bande LED
Hauteur	12 mm
Largeur	1.500 mm
Montage/fixation	autocollante
Classe d'efficacité énergétique	F
Forme	droit
Type de lampe	LED
Température de couleur	2700 K blanc chaud à 6500 K blanc froid
Température de couleur réglable	en continu
Ampoule remplaçable	Non
Efficacité lumineuse	max. 80 lumens/watt pour 6000 K blanc froid
Transformateur / convertisseur nécessaire	Oui, doit être commandé séparément

Raccordement	Des deux côtés
Matériau du boîtier	plastique
Couleur du boîtier	couleur acier inox
Champ lumineux homogène sans points LED visibles	Oui
Possibilité de raccourcissement	raccourcissables tous les 50 mm
Sources lumineuses incluses	Oui
Compatible avec le système LIC	Oui
Longueur du câble d'alimentation (primaire)	2.000 mm
Type de luminaire	Bande LED Luminaire pour socles/ renfoncements mural Éclairage pour poignée
Puissance par mètre	7,8 watts
Autres pièces	compris clips de fixation compris 4 caches d'extrémité