

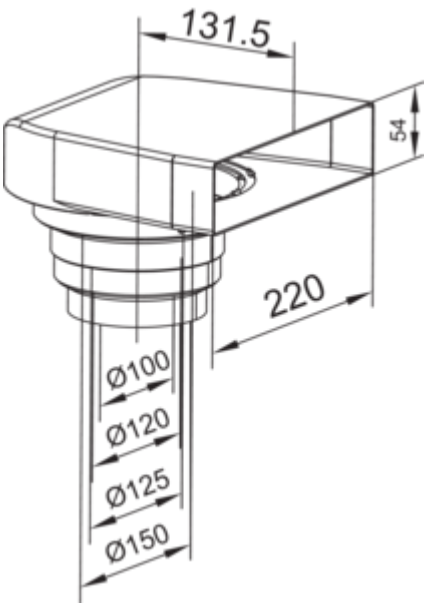

T-UR-ST 125 Umlenkstück 90°

Produktnummer: 4021012
Konfiguration: weiß

Konfigurationsoptionen
4021012 | weiß

✓ Verbindungselement

✓ Stecksystem zum nachträglichen Verkleben

Mit integriertem Stufenring.

Für 100er, 120er, 125er und 150er Rohr-/Schlauchanschluss.

— Stutzen-Ø 100, 120, 125, 150 mm

— Stutzentiefe 20 mm pro Größe für sichere Rohr-/Schlauchmontage

weitere Infos...

Technische Daten

Artikeltyp	Verbindungselement
Montage/Befestigung	Stecksystem zum nachträglichen Verkleben
Weiteres	mit integriertem Stufenring
geeignet für	für 100er, 120er, 125er und 150er Rohr-/Schlauchanschluss
Form	rund

Stutzentiefe	20 mm
Rohrstutzenmaß	Schlauch-/Rohrstutzen-Ø 125 mm
Systemmaß	125
Anschlussform	rund
Lüftungssystem	COMPAIR top

Naber GmbH
Enschedestr. 24
DE-48529 Nordhorn

Tel. +49 5921 704-0
Fax +49 5921 704-140
naber@naber.com