

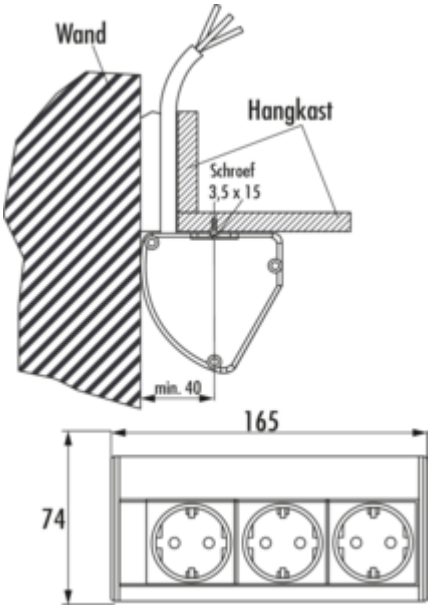

Evoline® Dock

Productnummer: 8031133
Configuratie: roestvrij staalkleurig

Configuratie-opties
8031113 | zwart mat
8031133 | roestvrij staalkleurig

✓ Opbouwstopcontactelement
✓ Hoekstopcontactelement
✓ 3 x veiligheidscontactdoos

Stopcontactelement. 3-voudig. Bijzonder geschikt voor montage onder hangkasten of onder rekplanken.
— 2 x bevestigingselementen los bijgevoegd
— 74 x 165 x 75 mm (H x B x D)
— 2500 mm netsnoer, veiligheidsstekker los bijgevoegd
— kabeluitlaat achteraan (onderaan/bovenaan)

meer info...

Technische gegevens

Type artikel	Contactdooselement
Hoogte	74 mm
Breed	165 mm
Monteren/bevestigen	Installatie basisapparaat (hangelement/ plank)
Certificering	CE TÜV
Vorm	hoekig
Kleur behuizing	roestvrij staalkleurig
Netstekker losjes ingesloten	Ja

Lengte van de toevoerleiding (primair)	2.500 mm
Kleur stopcontact	zwart
Kabeluitgang	kabeluitlaat achteraan (onderaan/ bovenaan)
Versie stopcontacten	3 x veiligheidscontactdoos
Type contactdooselement	Opbouwstopcontactelement Hoekstopcontactelement
Bedrading	met 3-aders met vrije uiteinden
Aantal aansluitingen (totaal)	3
Contactbeveiliging	met verhoogde aanraakbeveiliging