

KWC Luna E8

Productnummer: 5022236
Configuratie: roestvrij staal, hoogdruk

Configuratie-opties
5022236 | roestvrij staal, hoogdruk

✓ Gootsteenkraan
✓ hoogdruk
✓ met zwenk-/uittrekbare metalen uitloop

Eengreepsmengkraan. Met **zwenk-/uittrekbare** uitloop (**metaal**) en keramisch binnenwerk.
— zwenkbereik 130°
— boor Ø 35 mm

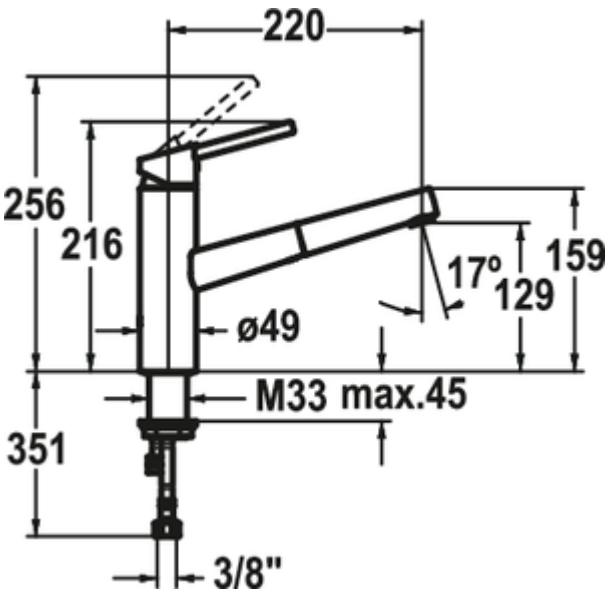

meer info...

Technische gegevens

Type artikel	Gootsteenkraan	Patroon met keramische afdichtingsschijven	Ja
Merk	KWC	Draaibare uitloop	130°
Aantal handgrepen	1	Type fitting	Eengreepsmengkraan
Totale installatiehoogte	216 mm	Bedrijfsdruk	hoogdruk
Bereik	220 mm	Breed	49 mm
uitloop	met zwenk-/uittrekbare metalen uitloop	Materiaal	roestvrij staal
Afvoerhoogte	129 mm	Werkbladdikte	45 mm
Bedrijfsmodus	Hefboom	TouchProtect	Ja
Hoogte	216 mm	Aantal kraangaten	1
Boordiameter	35 mm	Hellingshoek van beluchter	17 °
positie hendel	boven	Slangschroefdraad	3/8"

Maatschets (PDF)

