

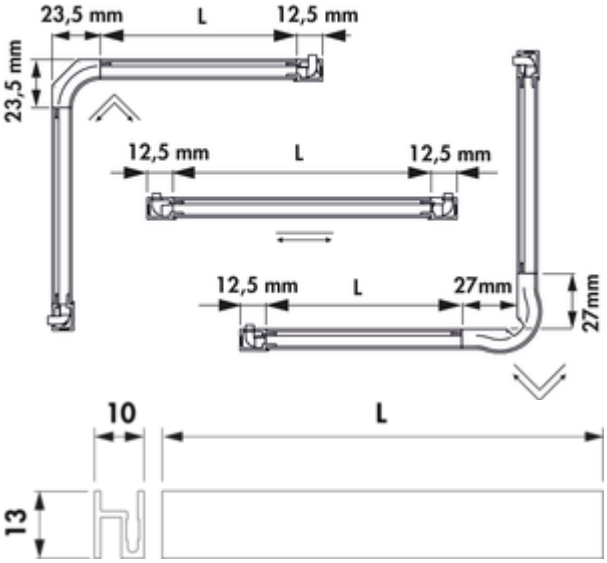

Andy LED à changement de couleur

Numéro de produit: 7063400
Configuration: L 1000 mm, couleur acier inox

Options de configuration

7063400 | L 1000 mm, couleur acier inox
7063401 | L 1000 mm, noir
7063402 | L 2000 mm, couleur acier inox
7063403 | L 2000 mm, noir
7063415 | L 2600 mm, noir
7063418 | L 2600 mm, couleur acier inox

✓ Éclairage pour poignée
✓ 2700 K blanc chaud à 6500 K blanc froid
✓ droit

Éclairage des poignées : Boîtier en aluminium avec coins en plastique. Bande LED coulée dans du silicone, non autocollante, raccourcissable tous les 21 mm. Éclairage sans points LED visibles, y compris les clips de fixation pour les poignées.

Luminaire individuel

— 6,5 watts par mètre, 12 V
— réglage en continu de la couleur de la lumière de **2700 K** blanc chaud à **6500 K** blanc froid
— max. 80 lumens/watt à **6500 K** blanc froid
— bande LED, alimentation des deux côtés
— 2000 mm câble d'alimentation des deux côtés
— y compris 4 caches d'extrémité (2 x à gauche, 2 x à droite)
— y compris 8 clips (2 x 4 unités)
— compatible avec LIC 2.0/MEC système LED

Ce produit contient une source lumineuse de classe d'efficacité énergétique G.

CE M M F

plus d'infos...

Fiche technique

Type d'article	Luminaire
Largeur	1.000 mm
Classe d'efficacité énergétique	G
Certification	CE Caractère MM Signe F
Forme	droit
Type de lampe	LED
Température de couleur	2700 K blanc chaud à 6500 K blanc froid
Température de couleur réglable	en continu
Efficacité lumineuse	max. 80 lumens/watt pour 6500 K blanc froid

Raccordement	Des deux côtés
Matériau du boîtier	aluminium
Champ lumineux homogène sans points LED visibles	Oui
Possibilité de raccourcissement	raccourcissables tous les 21 mm
Longueur du câble d'alimentation (primaire)	2.000 mm
Type de luminaire	Éclairage pour poignée
Puissance par mètre	6,5 watts/mètre
Autres pièces	compris clips de fixation compris 4 caches d'extrémité incl. 8 clips (2 x 4 pièces)

Naber GmbH
Enschedestr. 24
DE-48529 Nordhorn

Tel. +49 5921 704-0
Fax +49 5921 704-140
naber@naber.com