

Cosi kleurwissel LED

Productnummer: 7061245
Configuratie: afzonderlijke lamp zonder schakelaar

Configuratie-opties
7061245 | afzonderlijke lamp zonder schakelaar

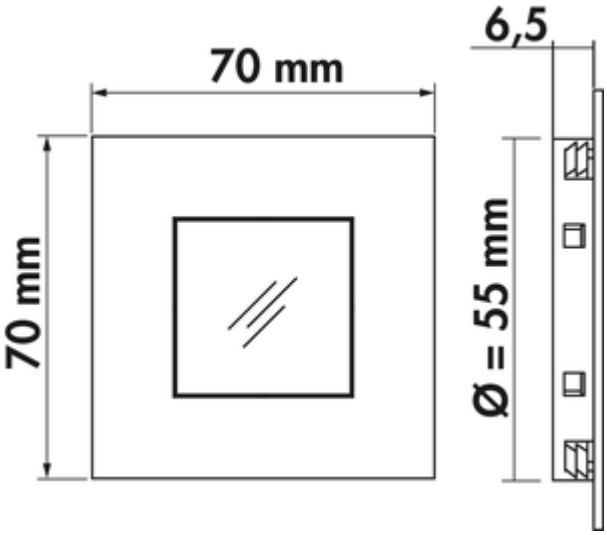

✓ Inbouwlamp
✓ Sokkellamp/nislamp
✓ 2700 K warmwit tot 6500 K koudwit

Inbouwlamp, plintlamp. **Kast van roestvrij staal**. Verlichting zonder zichtbare LED punten.

Afzonderlijke lamp zonder schakelaar
— 0,3 watt, 12 V
— traploze regeling van de lichtkleur van **2700 K** warmwit tot **6500 K** koudwit
— memory functie: de laatste instelling wordt opgeslagen
— dimfunctie: helderheid traploos dimbaar
— 46 lumen/watt
— 2000 mm toevoerleiding
— boor Ø 55 mm
— LIC 2.0/MEC LED-systeem compatibel
Dit product bevat een lichtbron van energie-efficiëntieklasse E.

Meer informatie over het LIC/MEC LED systeem

meer info...

Technische gegevens

Type artikel	Lamp
Boordiameter	55 mm
Breed	70 mm
Monteren/bevestigen	installatie
Energie-efficiëntieklasse	E
Certificering	CE MM teken GS
Schakelaar	Nee
Vorm	vierkant
Installatie diepte	6,5 mm
Type lichtbron	LED
Kleurtemperatuur	2700 K warmwit tot 6500 K koudwit
Kleurtemperatuur instelbaar	traploos
Vervangbare verlichting	Nee
Lichtopbrengst	46 lumen/watt

Transformator/omvormer vereist	Ja, moet apart besteld worden
Materiaal behuizing	roestvrij staal
Kleur behuizing	Roestvrij staal
Homogeen lichtveld zonder zichtbare LED-punten	Ja
Lichtbron inbegrepen	Ja
Dimmer	Ja
Type dimmen	helderheid traploos dimbaar
Compatibel met LIC-systeem	Ja
Geheugenfunctie	Ja
Lengte van de toevoerleiding (primair)	2.000 mm
Type armatuur	Inbouwlamp Sokkellamp/nislamp
Dimfunctie	Ja, helderheid traploos dimbaar
Verlichtingsvermogen	0,3 watt