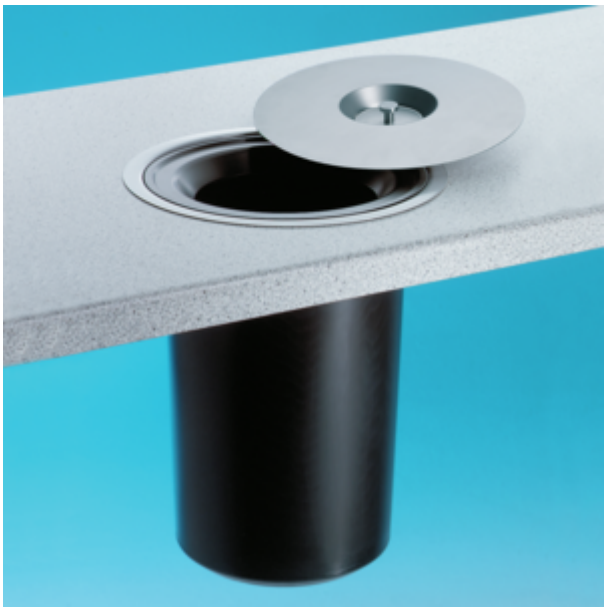

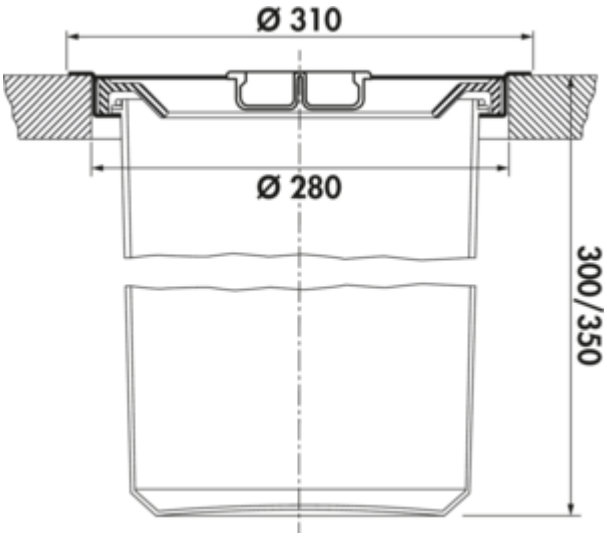

WESCO® Dassa 2

Numéro de produit: 8011059
Configuration: acier inox avec insert en plastique, 13 l

Options de configuration
8011059 | acier inox avec insert en plastique, 13 l
8011101 | acier inox avec insert en plastique, 11 l

✓ Poubelles indépendantes
✓ 13 l
✓ Nombre de récipients: 1
— capacité 11 ou 13 l
— montage: dans le plan de travail
— egalement montage affleurant possible
— extérieur Ø 310 mm
— dimensions d'encastrement Ø 280 mm

plus d'infos...

Fiche technique

Type d'article	Poubelle indépendantes	Nombre de récipients	1
Marque	WESCO®	Type de construction Collecteur de déchets	Poubelles indépendantes
Hauteur	350 mm	Volume total	13 l
Largeur	310 mm	Volume/contenu du récipient 1	13 l
Montage/fixation	dans le plan de travail	Hauteur de l'insert	350 mm
Matériau du récipient	plastique	Largeur d'utilisation	280 mm
Matériau Deckel	acier inox	Utilisation en profondeur	280 mm
Couvercle	Oui	Volume/contenu du récipient	13
Type de couvercle(s)	Couvercle de fermeture	Ancienne no de Commande Wesco	060300-47

Pièces détachées

8010017	Insert pour Poubelle à pédale, Seaux individuels, noir

Naber GmbH
Enschedestr. 24
DE-48529 Nordhorn

Tel. +49 5921 704-0
Fax +49 5921 704-140
naber@naber.com

naber.com