

WESCO® Traditionline Double-Boy® 410 S/ 300-2

Numéro de produit: 8011112
Configuration: alu gris

Options de configuration
8011112 | alu gris

✓ Technique d'extraction pour portes à deux battants
✓ extraction totale
✓ 30 l
— capacité 30 (1 x 20/1 x 10) l
— technique: sortie totale
— couvercle complet alu gris
— montage: sur le fond du meuble
— **avec seulement 410 mm de hauteur d'encastrement, pas de perte de place**

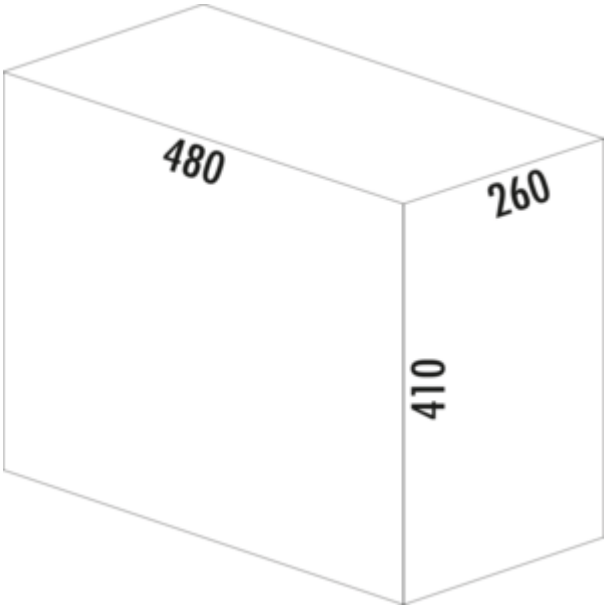

plus d'infos...

Fiche technique

Type d'article	Système de collecte des déchets
Marque	WESCO®
Hauteur	410 mm
Largeur	260 mm
Montage/fixation	sur le fond du meuble
Matériau du récipient	plastique
Couleur du couvercle	alu gris
Matériau Deckel	plastique
Couvercle	Oui
Type de couvercle(s)	Couvercle complet
Nombre de récipients	2

Technique d'ouverture	extraction totale
Type de construction Collecteur de déchets	Technique d'extraction pour portes à deux battants
Largeur de l'armoire	300 mm
Volume total	30 l
Volume/contenu du récipient 1	20 l
Volume/contenu du récipient 2	10 l
Forme	angulaire
Hauteur d'installation	410 mm
Volume/contenu du récipient	20/10
Profondeur d'encastrement	480 mm

Pièces détachées

8010085	Couvercle complet, Accessoire, anthracite
8010117	Seau à cintre en fil de fer, Seaux individuels, alu gris, 20 l
8010118	Seau à cintre en fil de fer, Seaux individuels, alu gris, 10 l
8010126	Couvercle de remplacement, Accessoire, alu gris

Naber GmbH
Enschedestr. 24
DE-48529 Nordhorn

Tel. +49 5921 704-0
Fax +49 5921 704-140
naber@naber.com

Croquis coté (PDF)

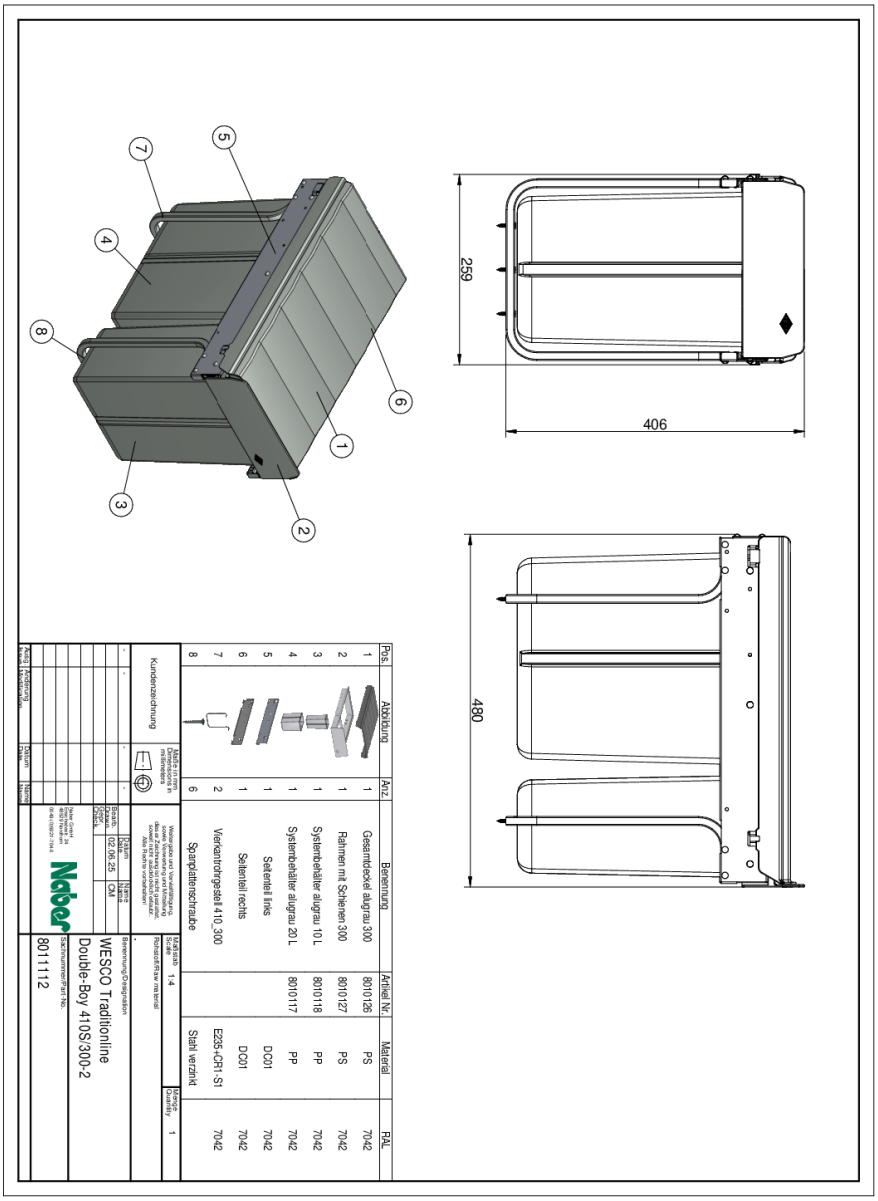

Pos.	Abbildung	Anz.	Benennung	Artikel Nr.	Material	RAL
1		1	Gesamtdeckel alugrau 300	8010126	PS	7042
2		1	Rahmen mit Schienen 300	8010127	PS	7042
3		1	Systembehälter alugrau 10 L	8010118	PP	7042
4		1	Systembehälter alugrau 20 L	8010117	PP	7042
5		1	Seitenteil links		DC01	7042
6		1	Seitenteil rechts		DC01	7042
7		2	Verkantrohrgestell 410_300		E235-CR1-S1	7042
8		6	Spanplattenschraube		Stahl verzinkt	

Kundenzeichnung

Maße in mm / Dimensions in millimeters

Maßstab / Scale 1:4

Rohteil/Raw material

Benennung/Designation

Menge / Quantity 1

Name: CM
Datum: 02.06.25
Bearb.
Gepr.

Naber GmbH
48531 Nordhorn
Tel. +49 5921 704-0
Fax +49 5921 704-140

WESCO Traditionline
Double-Boy 410S/300-2

Sachnummer/Part No.: 8011112

Änderung / Modification | Name | Datum / Date