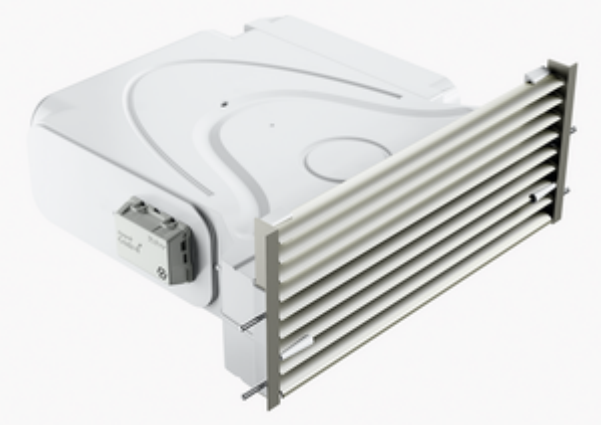

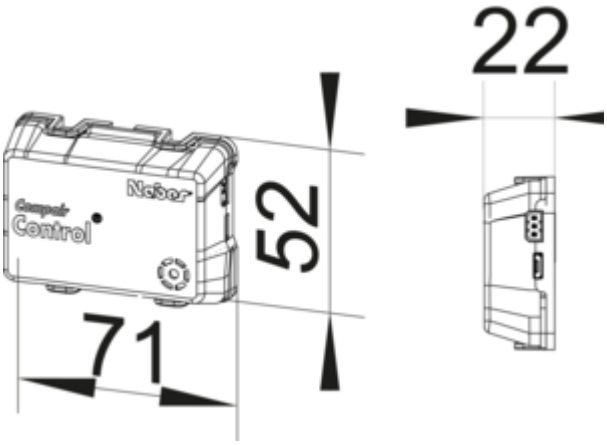

PRIME flow COMPAIR Control®

Produktnummer: 4043081
Konfiguration: weiß

Konfigurationsoptionen
4043081 | weiß

✓ Abluftzubehör
Kontrolleinheit zur Überwachung der Filterbelastung bei GREENflow. In Abhängigkeit vom Kochverhalten wird die Filterbelastung ermittelt und akustisch die Notwendigkeit einer Filterregeneration mitgeteilt.
— Primär: 230 V, 50Hz, Sekundär: 5 V
— 1500 mm Netzanschlusskabel
— Maße Netzteil (L x B x H): 58 x 29 x 69 mm
— Anschlusswerte: 230 V/50 Hz
— 1 Watt
— Anbringung an einer GREENflow Filterbox in Kombination mit GREENflow OMEGA-Filter
— kontrollierte Austauschintervalle
— einsetzbar für bis zu vier Filterboxen
— automatisches zurücksetzen bei Entnahme des Filters

CE

weitere Infos...

Technische Daten

Artikeltyp	Abluftzubehör	Netzspannung	230 V
Marke	PRIME flow	Zertifizierung	CE
Höhe	69 mm	Form	eckig
Breite	29 mm	Länge der Zuleitung (primär)	1.500 mm
Montage/Befestigung	Anbringung an einer GREENflow Filterbox in Kombination mit GREENflow OMEGA-Filter	Lüftungssystem	COMPAIR PRIME flow®
Hinweis	kontrollierte Austauschintervalle einsetzbar für bis zu vier Filterboxen automatisches zurücksetzen bei Entnahme des Filters		

Maßskizze (PDF)

