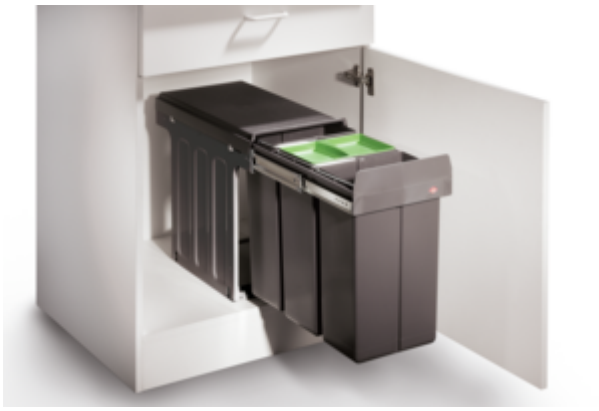

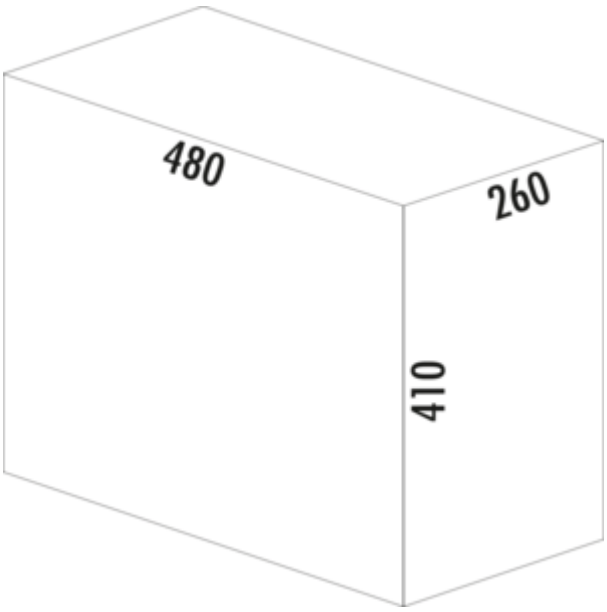

WESCO® Profiline Trio-Boy® 410 S/300-3

Numéro de produit: 8012089
Configuration: avec couvercle bio, anthracite

Options de configuration
8012089 | avec couvercle bio, anthracite

✓ Technique d'extraction pour portes à deux battants
✓ extraction totale
✓ 30 l
— capacité 30 (3 x 10) l
— technique: sortie totale
— châssis/rail argenté
— couvercle complet anthracite
— montage: sur le fond du meuble
— **avec seulement 410 mm de profondeur d'encastrement, pas de perte de place**

plus d'infos...

Fiche technique

Type d'article	Système de collecte des déchets
Marque	WESCO®
Hauteur	410 mm
Largeur	260 mm
Montage/fixation	sur le fond du meuble
Matériau du récipient	plastique
Couleur du couvercle	anthracite
Couleur du couvercle du récipient	verte
Matériau Deckel	plastique
Couvercle	Oui
Type de couvercle(s)	Couvercle complet
Nombre de récipients	3
Technique d'ouverture	extraction totale

Type de construction Collecteur de déchets	Technique d'extraction pour portes à deux battants
Largeur de l'armoire	300 mm
Volume total	30 l
Volume/contenu du récipient 1	10 l
Volume/contenu du récipient 2	10 l
Volume/contenu du récipient 3	10 l
Forme	angulaire
Hauteur d'installation	410 mm
Couleur Guide	argenté
Couleur du cadre	argenté
Volume/contenu du récipient	10/10/10
Profondeur d'encastrement	480 mm
Couvercle bio	Oui

Naber GmbH
Enschedestr. 24
DE-48529 Nordhorn

Tel. +49 5921 704-0
Fax +49 5921 704-140
naber@naber.com

Pièces détachées

8010095	Seau à cintre en fil de fer, Seaux individuels, anthracite, 10 l
8010085	Couvercle complet, Accessoire, anthracite
8010003	Couvercle bio, Couvercle, vert, pour 7/ 8/ 10 l

Naber GmbH
Enschedestr. 24
DE-48529 Nordhorn

Tel. +49 5921 704-0
Fax +49 5921 704-140
naber@naber.com

Croquis coté (PDF)

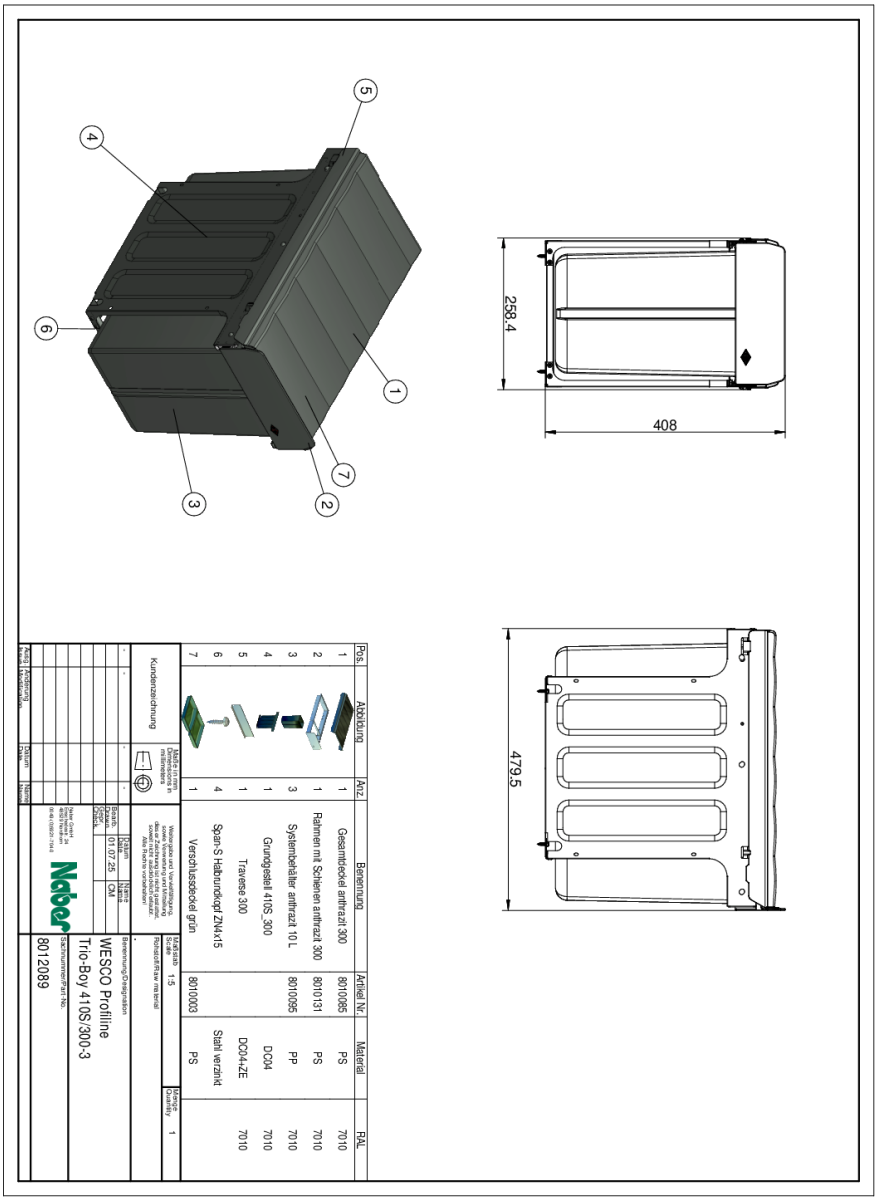

Naber GmbH
Enschedestr. 24
DE-48529 Nordhorn

Tel. +49 5921 704-0
Fax +49 5921 704-140
naber@naber.com

naber.com