

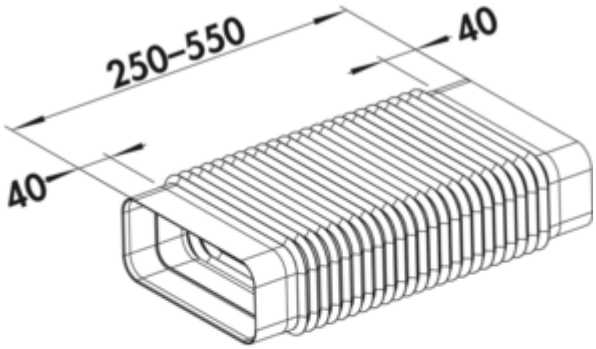

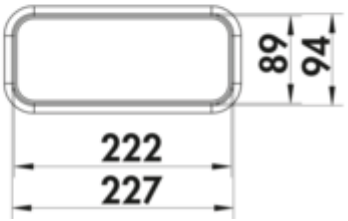

F-RBFLEX 1 System 150 Flachkanal

Produktnummer: 4043042
Konfiguration: weiß

Konfigurationsoptionen
4043042 | weiß

✓ Verbindungselement
Für Umlenkungen und Drehungen bis 90°.
Adapter, flexibel, eckig auf eckig, mit angeformter Muffe. Zur Verbindung von Flachkanalrohren.
— Länge 250–550 mm

weitere Infos...

Technische Daten

Artikeltyp	Verbindungselement
Breite	250 mm
Material	PVC
geeignet für	für Umlenkungen bis 90°
Eigenschaften	flexibel
Form	eckig

Anschlussdurchmesser	150 mm
Anschlussmaß	Anschlussmaß (222 x 89 mm) für direkten Anschluss an das Abzugsystem
Systemmaß	150
Anschlussform	eckig
Lüftungssystem	COMPAIR flow 150

Maßskizze (PDF)

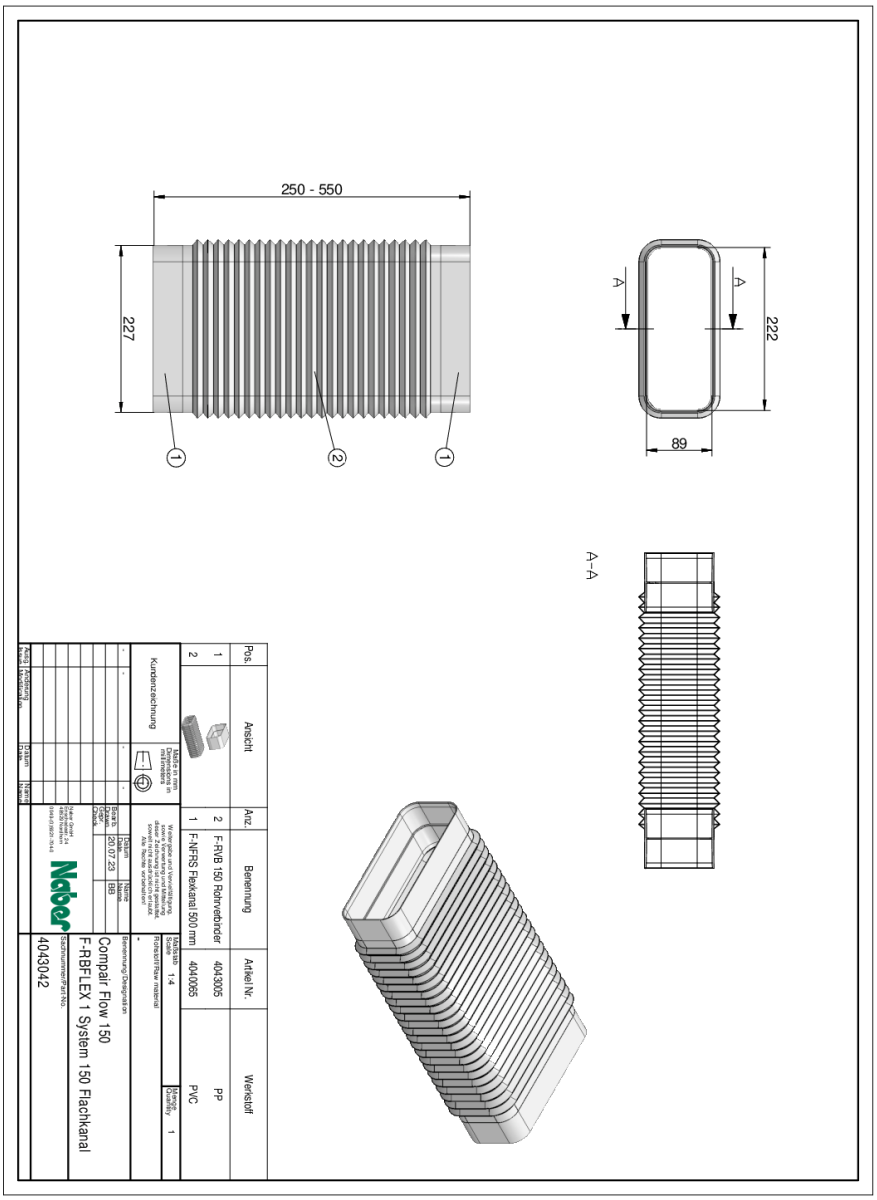

Pos.	Ansicht	Anz.	Benennung	Artikel Nr.	Werkstoff
1		2	F-RVB 150 Rohrverbinder	404305	PP
2		1	F-NFRS Flexkanal 500 mm	404065	PVC

Kundenzeichnung

Maße in mm / Dimensions in millimeters

Maßstab / Scale 1:4

Fließstoff/Flow material -

Bemerkung/Designation -

Quantity 1

Datum / Date 20.07.23

Name BB

Naber GmbH, Enschedestr. 24, 48529 Nordhorn, Germany

Schachtnummer/Part No. 40443042

Compair Flow 150

F-RBFLEX 1 System 150 Flachkanal