

WESCO® Traditionline Double-Boy® 410 S/ 300-2

Productnummer: 8011112
Configuratie: alu grijs

Configuratie-opties
8011112 | alu grijs

✓ Uittrektechniek voor draaideuren
✓ volledig uittrekbaar
✓ 30 l
— afvalvolume 30 (1 x 20/1 x 10) l
— techniek: volledig uittrekbaar
— volledig deksel alu grijs
— montage: kastbodem
— **met slechts 410 mm inbouwhoogte de ideale ruimtebesparing**

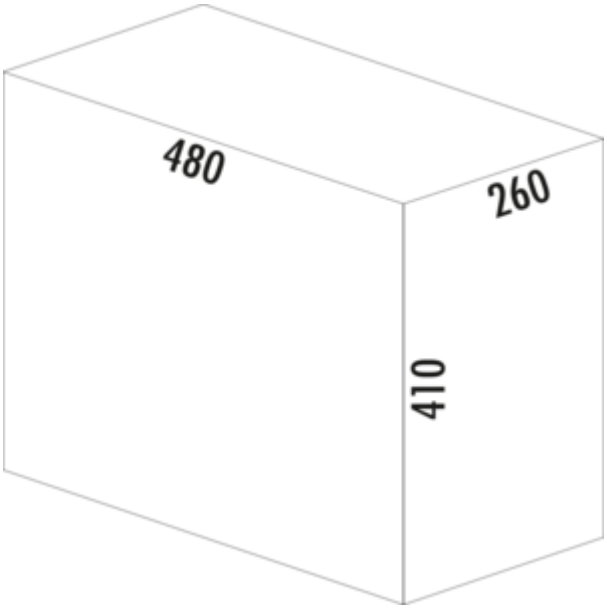

meer info...

Technische gegevens

Type artikel	Systeem voor afvalinzameling	Aantal containers	2
Merk	WESCO®	Technologie openen	volledig uittrekbaar
Hoogte	410 mm	Type afvalverzamelaar	Uittrektechniek voor draaideuren
Breed	260 mm	Totaal volume	30 l
Kastbreedte	300 mm	Volume/inhoud container 1	20 l
Monteren/bevestigen	kastbodem	Volume/inhoud container 2	10 l
Materiaal container	kunststof	Vorm	hoekig
Kleur totale dekking	alu grijs	Installatiehoogte	410 mm
Materiaal Deckel	kunststof	Volume/inhoud container	20/10
Omslag	Ja	Installatie diepte	480 mm
Type hoes	Volledig deksel		

Onderdelen

8010085	Volledig deksel, Toebehoren, antraciet
8010117	Draadhangerbak, Enkele emmer, alu grijs, 20 l
8010118	Draadhangerbak, Enkele emmer, alu grijs, 10 l
8010126	Reserve deksel, Toebehoren, alu grijs

Naber GmbH
Enschedestr. 24
DE-48529 Nordhorn

Tel. +49 5921 704-0
Fax +49 5921 704-140
naber@naber.com

Maatschets (PDF)

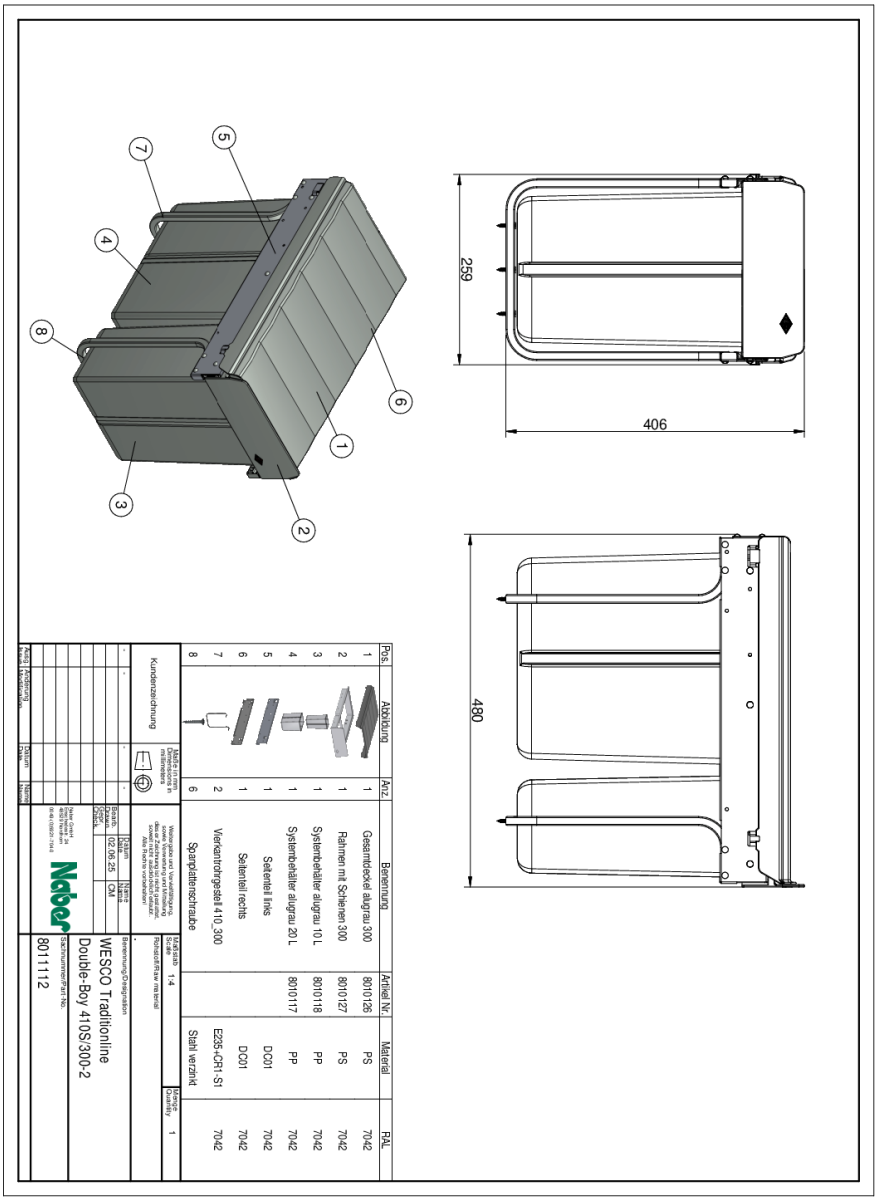

Pos.	Abbildung	Anz.	Benennung	Artikel Nr.	Material	RAL
1		1	Gesamtdeckel alugrau 300	8010126	PS	7042
2		1	Rahmen mit Schienen 300	8010127	PS	7042
3		1	Systembehälter alugrau 10 L	8010118	PP	7042
4		1	Systembehälter alugrau 20 L	8010117	PP	7042
5		1	Seitenteil links		DC01	7042
6		1	Seitenteil rechts		DC01	7042
7		2	Verkantrohrgestell 410_300		E235-CR1-S1	7042
8		6	Spanplattenschraube		Stahl verzinkt	

Kundenzeichnung

Maße in mm / Dimensions in millimeters

Maßstab / Scale 1:4

Benennung/Zeichnungsnr. / Part name/Drawing no.

Rohteil/Raw material

Stück / Quantity 1

Name: Datum: 02.06.25

Bearb. / Drawn: CM

Gepr. / Check:

Naber GmbH
48531 Nordhorn
Tel. +49 5921 704-0
Fax +49 5921 704-140

Naber

WESCO Traditionline

Double-Boy 410S/300-2

Sachnummer/Part No.: 8011112