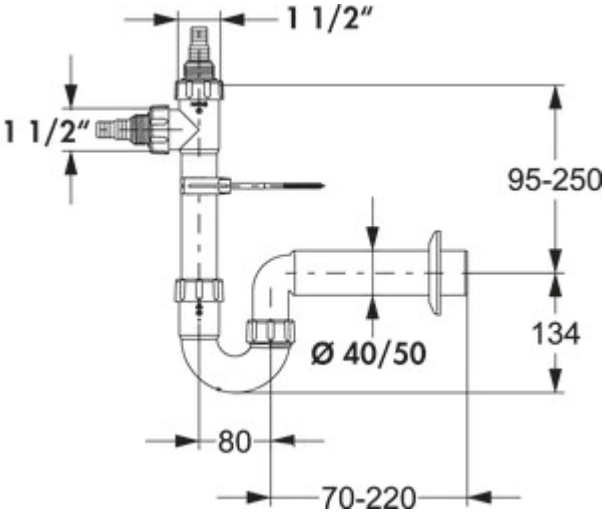

Röhrengeruchsverschluss 5

Produktnummer: 1051066
Konfiguration: 1 ½" x Ø 40 mm

Konfigurationsoptionen
1051066 | 1 ½" x Ø 40 mm
1051067 | 1 ½" x Ø 50 mm

✓ Siphon
Für den Abwasserschlauch von Wasch- oder Geschirrspülmaschinen. Mit Wandhalter (Halteklammer, Stockschraube und Gelenkmutter). Dichtungen und Rosette. Farbe weiß.
— geprüft nach DIN EN274

weitere Infos...

Technische Daten

Artikeltyp	Siphon
Einsatzzweck	für den Abwasserschlauch von Wasch- oder Geschirrspülmaschinen
Mit Wandhalter	Ja
Mit Wandrosette	Ja

Dichtung	Mit Lippendichtung
Gewinde	1 ½"
Durchmesser/Nennweite (DN)	Ø 40 mm

Naber GmbH
Enschedestr. 24
DE-48529 Nordhorn

Tel. +49 5921 704-0
Fax +49 5921 704-140
naber@naber.com