Cox® Base 360 S/500-3 mit Base-Board

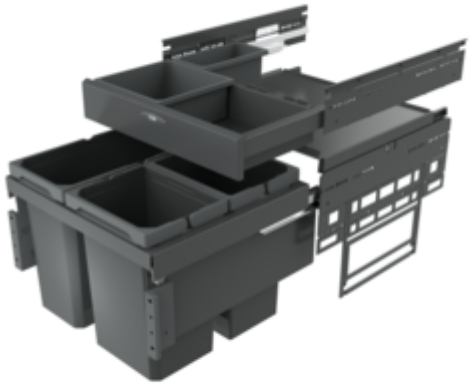

Produktnummer: 8013371
Konfiguration: ohne Biodeckel, anthrazit, H 460 mm

Konfigurationsoptionen
8012371 | ohne Biodeckel, hellgrau, H 460 mm
8012372 | mit Biodeckel, hellgrau, H 460 mm
8013371 | ohne Biodeckel, anthrazit, H 460 mm
8013372 | mit Biodeckel, anthrazit, H 460 mm

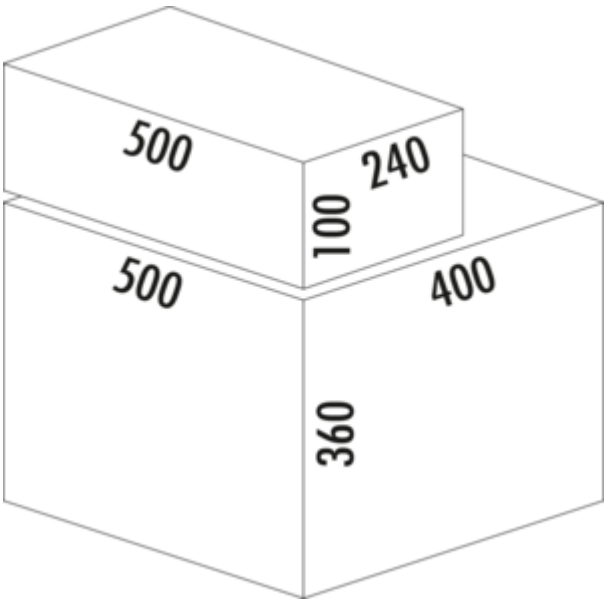

✓ Frontauszugssystem
✓ Vollauszug
✓ 36 l
— Führungsschienentiefe 470 mm
— Abfallvolumen 36 (2 x 10/1 x 16) l
— Technik: Vollauszug
— Montage: Schrankwand und Frontblende
— für 16/19 mm Seitenwände
— **mit Softeinzug und Dämpfung**
— **1 x 2,7 l und 1 x 1,2 l Aufbewahrungsboxen sowie 4 Halterungen enthalten**

weitere Infos...

Naber GmbH
Enschedestr. 24
DE-48529 Nordhorn

Tel. +49 5921 704-0
Fax +49 5921 704-140
naber@naber.com

Technische Daten

Artikeltyp	Abfallsammelsystem
Höhe	460 mm
Breite	500 mm
Schrankbreite	500 mm
Montage/Befestigung	Schrankwand Frontblende
Material Behälter	Kunststoff
Anzahl Behälter	2
Öffnungstechnik	Vollauszug
Anzahl Behälter in zusätzlicher Schublade	2
Bauart Abfallsammler	Frontauszugssystem
Führungsschienentiefe	470 mm
Gesamtvolumen	36 l
Volumen/Inhalt Behälter 1	16 l

Volumen/Inhalt Behälter 2	10 l
Volumen/Inhalt Behälter 3	10 l
Form	eckig
Einbauhöhe	460 mm
Softeinzug	Ja
Für Seitenwandstärke	16/19 mm
Volumen/Inhalt Behälter	16/10/10
Volumen/Inhalt Schubladen-Behälter 1	2,7 l
Volumen/Inhalt Schubladen-Behälter 2	1,2 l
Einbautiefe	400 mm
Biodeckel	Nein
Schließmechanismus	Mit Dämpfer

Zubehör

8011312	Biodeckel, Deckel, hellgrau, für 4/ 6/ 7/ 10/ 12,5 l
8013312	Biodeckel, Deckel, anthrazit, für 4/ 6/ 7/ 10/ 12,5 l
8012367	Cox Cick®, Zubehör, dunkelgrau/chrom matt

Ersatzteile

8011178	Biofilter Nachrüstsatz, Zubehör, schwarz
8012320	Cox® Systembehälter, Einzeleimer, hellgrau, 10 l
8012321	Cox® Systembehälter, Einzeleimer, hellgrau, 16 l
8010145	Gesamtdeckel, Zubehör, silber
8012362	Aufbewahrungsbox, Utensilienbox, dunkelgrau, 2,7 l
8013362	Aufbewahrungsbox, Utensilienbox, anthrazit, 2,7 l
8012363	Aufbewahrungsbox, Utensilienbox, dunkelgrau, 1,2 l
8013363	Aufbewahrungsbox, Utensilienbox, anthrazit, 1,2 l
8012364	Halterung für Aufbewahrungsbox, Zubehör, silber

Naber GmbH
Enschedestr. 24
DE-48529 Nordhorn

Tel. +49 5921 704-0
Fax +49 5921 704-140
naber@naber.com

Maßskizze (PDF)

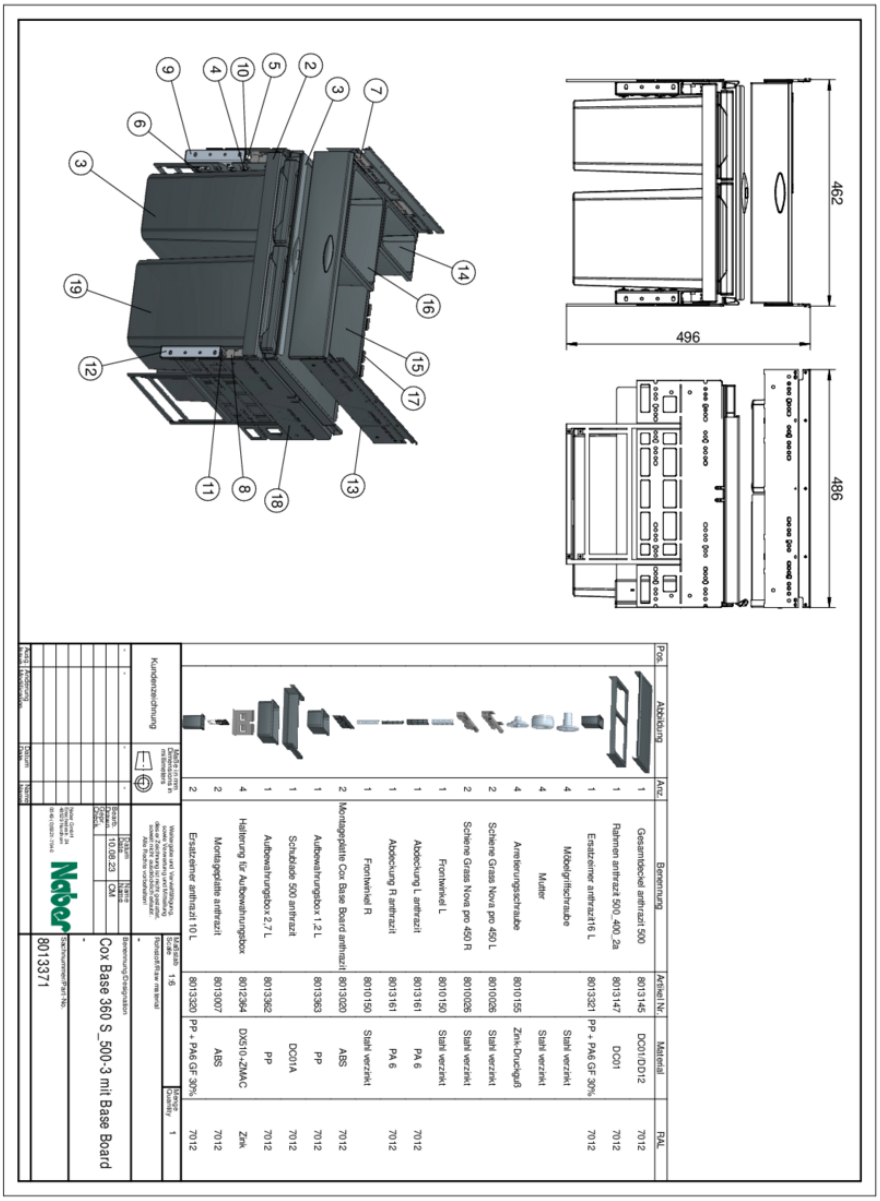

Pos.	Abbildung	Anz.	Benennung	Artikel Nr.	Material	RAL
1		1	Gesamtsockel anthrazit 500	8013145	DC01/DD12	7012
2		1	Rahmen anthrazit 500_400_2a	8013147	DC01	7012
3		4	Ersatzteiner anthrazit16 L	8013321	PP + PA6 GF 30%	7012
4		4	Möbelgriffschraube		Stahl verzinkt	
5		4	Mutter		Stahl verzinkt	
6		4	Armierungsschraube	8010155	Zink-Druckguß	
7		2	Scheine Grass Nova pro 450 L	8010026	Stahl verzinkt	
8		2	Scheine Grass Nova pro 450 R	8010026	Stahl verzinkt	
9		1	Frontwinkel L	8010150	Stahl verzinkt	
10		1	Abdeckung L anthrazit	8013161	PA 6	7012
11		1	Abdeckung R anthrazit	8013161	PA 6	7012
12		1	Frontwinkel R	8010150	Stahl verzinkt	
13		2	Montageplatte Cox Base Board anthrazit	8013020	ABS	7012
14		1	Aufbewahrungsbox 1.2 L	8013363	PP	7012
15		1	Schubläde 500 anthrazit	DC01A	PP	7012
16		1	Aufbewahrungsbox 2.7 L	8013362	PP	7012
17		4	Halterung für Aufbewahrungsbox	8012364	DX510+ZMAC	Zink
18		2	Montageplatte anthrazit	8013307	ABS	7012
19		2	Ersatzteiner anthrazit 10 L	8013320	PP + PA6 GF 30%	7012

Kundenzeichnung

Naber GmbH

Datum: 10.08.23

Name: OM

Maßstab: 1:6

Sachnummer/Part No.: 8013371

Cox Base 360 S_500-3 mit Base Board

Quantity: 1