

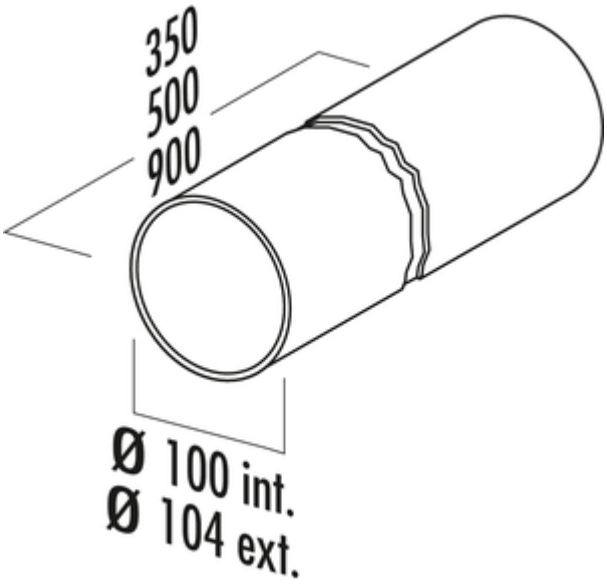


# Tuyau rond 100

Numéro de produit: 4011020
Configuration: L 900 mm, blanc

**Options de configuration**
4011018 | L 350 mm, blanc
4011019 | L 500 mm, blanc
4011020 | L 900 mm, blanc

✓ Tuyau d'aération
✓ Système d'emboîtement pour un collage ultérieur
— tuyau rond Ø 100 mm

**plus d'infos...**

## Fiche technique

| | | | |
|---|---|---|---|
| Type d'article | Tuyau d'aération | Diamètre de raccordement | 100 mm |
| Hauteur | 104 mm | Dimension du système | 100 |
| Largeur | 900 mm | Forme de raccordement | rond |
| Montage/fixation | Système d'emboîtement pour un collage ultérieur | Système de ventilation | COMPAIR norm |
| Forme | rond | | |

Naber GmbH
Enschedestr. 24
DE-48529 Nordhorn

Tel. +49 5921 704-0
Fax +49 5921 704-140
naber@naber.com