

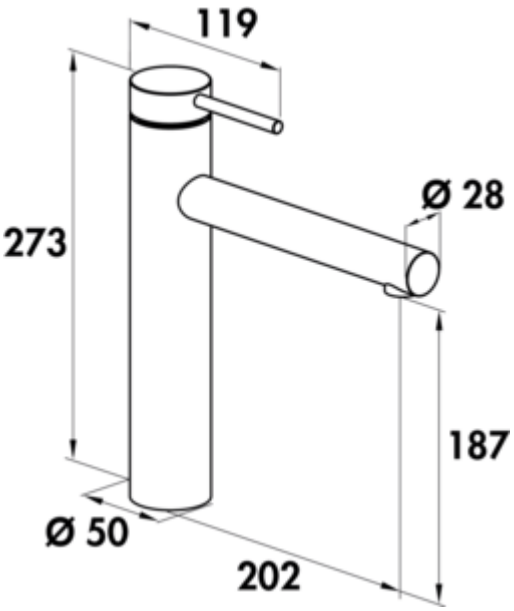

SERVIZIO Namor® 1

Produktnummer: 5025014
Konfiguration: schwarz matt, ohne Laminarstrahlregler, Niederdruck

Konfigurationsoptionen
5025001 | Edelstahl, mit Laminarstrahlregler, Hochdruck
5025002 | schwarz matt, mit Laminarstrahlregler, Hochdruck
5025013 | Edelstahl, ohne Laminarstrahlregler, Niederdruck
5025014 | schwarz matt, ohne Laminarstrahlregler, Niederdruck

✓ Spültischarmatur
✓ Niederdruck
✓ mit schwenkbarem Auslauf

Einhebelmischer. Mit schwenkbarem Auslauf und Keramikkartusche.
— Schwenkbereich 120°
— Bohr-Ø 35 mm
— entspricht der deutschen und europäischen Trinkwasserverordnung/-richtlinie

EDELSTAHL® Rostfrei

KERAMISCHE DICHTUNG

weitere Infos...

Technische Daten

Artikeltyp	Spültischarmatur
Marke	SERVIZIO
Höhe	273 mm
Breite	50 mm
Anzahl Griffe	1
Aufbauhöhe gesamt	273 mm
Ausladung	202 mm
Auslauf	mit schwenkbarem Auslauf
Auslaufhöhe	187 mm
Bedienungsart	Hebel
Bohrdurchmesser	35 mm
Griffposition	oben
Hebellänge	119 mm
Kartusche mit keramischen Dichtscheiben	Ja

Schwenkbereich Auslauf	120°
Strahlart	Laminarstrahl
Armaturenart	Einhebelmischer
Betriebsdruck	Niederdruck
Material	Edelstahl
Oberfläche/Beschichtung	pulverbeschichtet
Hinweis	entspricht der deutschen und europäischen Trinkwasserverordnung/-richtlinie
Kartuschengröße	35 mm
Max. Durchflussmenge bei 3 bar	13,7 l/min
Durchflussmenge bei 3 bar (kalt)	10,9 l/min
Durchflussmenge bei 3 bar (heiß)	10,87 l/min
Durchflussmenge bei 3 bar (mix)	12,18 l/min
Größe Laminarstrahlregler	M18,5x1
Anschlussschläuche	700 mm

Naber GmbH
Enschedestr. 24
DE-48529 Nordhorn

Tel. +49 5921 704-0
Fax +49 5921 704-140
naber@naber.com

Maßskizze (PDF)

