N-RVB 100 Rohrverbinder

Produktnummer: 4011010
Konfiguration: weiß

Konfigurationsoptionen
4011010 | weiß

✓ Verbindungselement
✓ Stecksystem zum nachträglichen Verkleben
Für gerade Lüftungsrohre.
— Länge 71,5 mm

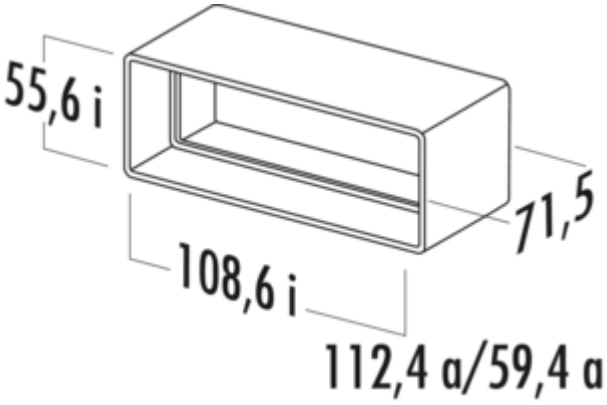

weitere Infos...

Technische Daten

Artikeltyp	Verbindungselement	Form	eckig
Höhe	55,6 mm	Anschlussdurchmesser	100 mm
Breite	71,5 mm	Systemmaß	100
Montage/Befestigung	Stecksystem zum nachträglichen Verkleben	Anschlussform	eckig