

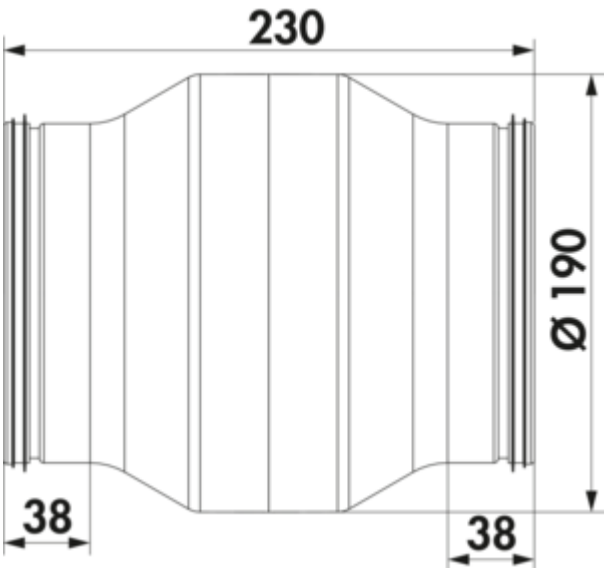

STEEL flow SR-KDA 150
Kondenswasserabscheider

Produktnummer: 4061021
Konfiguration: verzinkter Stahl

Konfigurationsoptionen
4061021 | verzinkter Stahl

✓ Verbindungselement
✓ Stecksystem

Verhindert das Zurücklaufen von Kondenswasser in die Dunstabzugshaube bei vertikaler Abluftführung. Strömungsoptimierte Ausführung durch Vermeidung von scharfkantigen Strömungsabrisskanten.
— Füllvolumen 115,5 ml
— passend für Rundrohre SR-R flex und SR-R
— Anschluss an ein Kunststoff Rundrohr möglich

weitere Infos...

Technische Daten

Artikeltyp	Verbindungselement	geeignet für	passend für Rundrohre SR-R flex und SR-R
Marke	STEEL flow	Form	rund
Höhe	190 mm	Außendurchmesser	150 mm
Breite	230 mm	Füllvolumen	0,1155 l
Material	verzinkter Stahl	Systemmaß	150
Oberfläche/Beschichtung	verzinkt	Anschlussform	rund
Montage/Befestigung	Stecksystem	Lüftungssystem	COMPAIR STEEL flow® 150
Hinweis	Anschluss an ein Kunststoff Rundrohr möglich		

Einbaumaße (PDF)

