

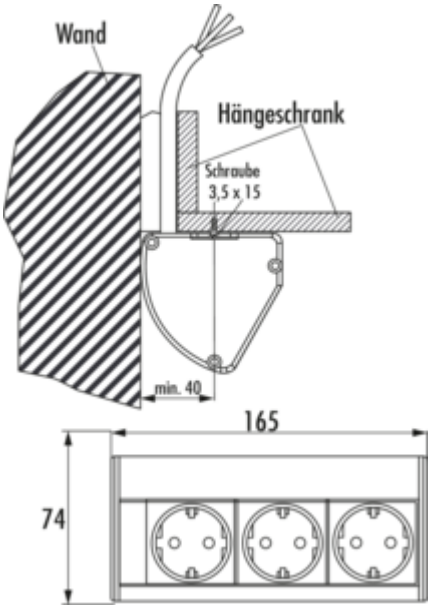

Evoline® Dock

Produktnummer: 8031133
Konfiguration: edelstahlfarbig

Konfigurationsoptionen
8031113 | schwarz matt
8031133 | edelstahlfarbig

✓ Aufbausteckdosenelement
✓ Ecksteckdosenelement
✓ 3 x Schukosteckdose

Steckdosenelement. 3-fach. Besonders geeignet zur Montage unter Hängeschränken oder unter Regalböden.
— 2 x Befestigungselemente lose beigelegt
— 74 x 165 x 75 mm (H x B x T)
— 2500 mm Netzanschlussleitung, Schukostecker lose beigelegt
— Kabelauslass hinten (unten/oben)

weitere Infos...

Technische Daten

Artikeltyp	Steckdosenelement	Länge der Zuleitung (primär)	2.500 mm
Höhe	74 mm	Farbe Steckdose	schwarz
Breite	165 mm	Kabelauslass	Kabelauslass hinten (unten/oben)
Montage/Befestigung	Unterschrankmontage (Hängeschrank/Regal)	Ausführung Steckdosen	3 x Schukosteckdose
Zertifizierung	CE TÜV	Art des Steckdosenelements	Aufbausteckdosenelement Eckssteckdosenelement
Form	eckig	Verdrahtung	3-adrig mit freien Enden
Farbe Gehäuse	edelstahlfarbig	Anzahl Steckdosen (gesamt)	3
Netzstecker lose beigelegt	Ja	Berührungsschutz	mit erhöhtem Berührungsschutz