

Winkel 1

Produktnummer: 1111101
Konfiguration: verzinkt

Konfigurationsoptionen
1111101 | verzinkt

- ✓ Verbindungsmaterial
- ✓ Material: verzinkter Stahl
- — **Stärke 2 mm**
- — **Schenkel 30 x 30 mm**
- — **Breite 25 mm**

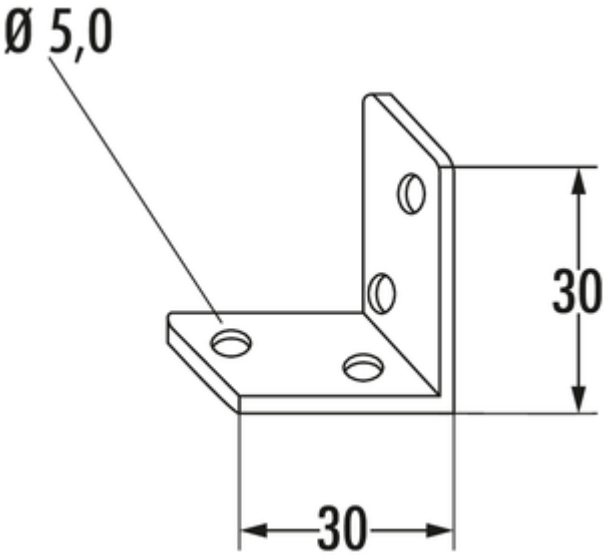

weitere Infos...

Technische Daten

Artikeltyp	Verbindungsmaterial	Durchmesser Lochbohrung	5 mm
Breite	25 mm	Schenkelmaße	30 x 30 mm
Material	verzinkter Stahl	Stärke	2 mm

Naber GmbH
Enschedestr. 24
DE-48529 Nordhorn

Tel. +49 5921 704-0
Fax +49 5921 704-140
naber@naber.com