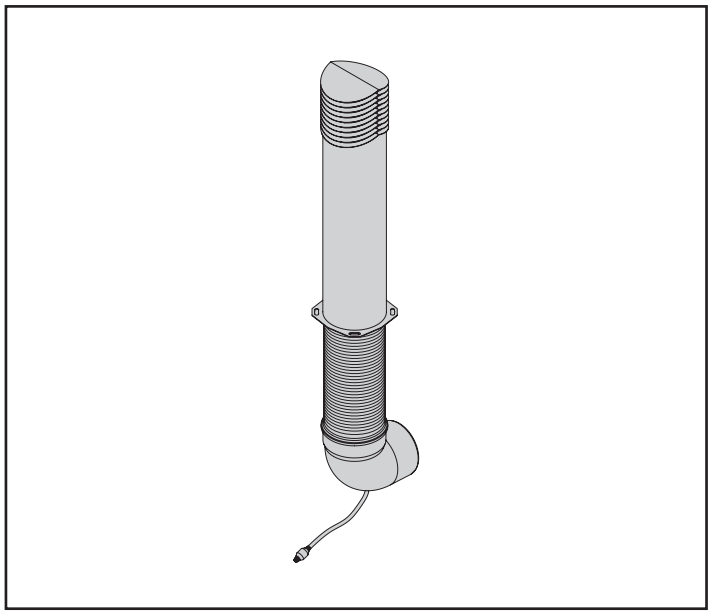

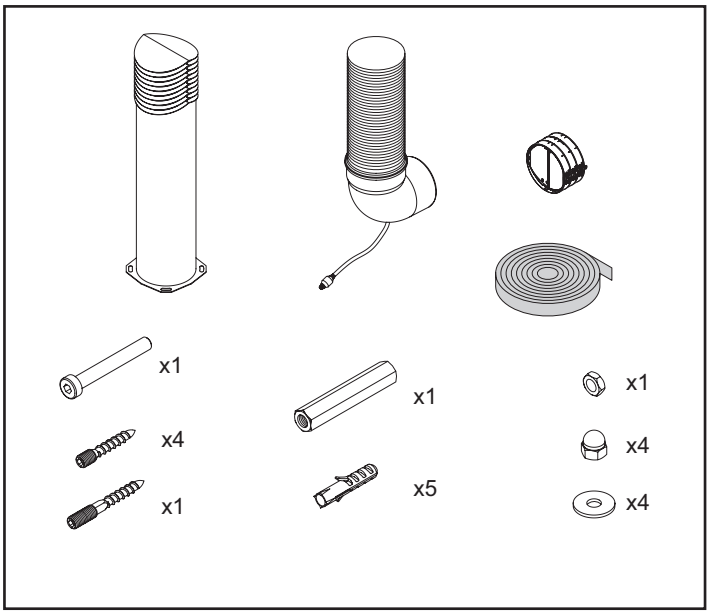
x1
x4
x1
x1
x5
x1
x4
x4

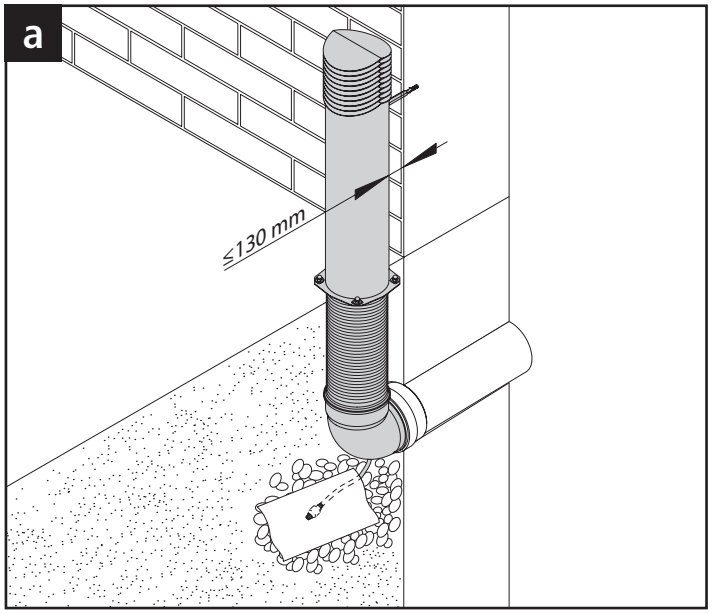
a
≤130 mm

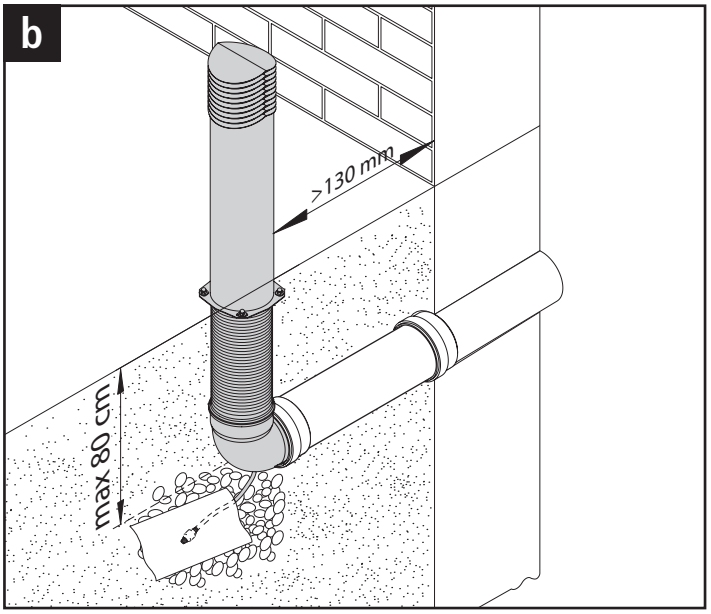
b
>130 mm
max 80 cm

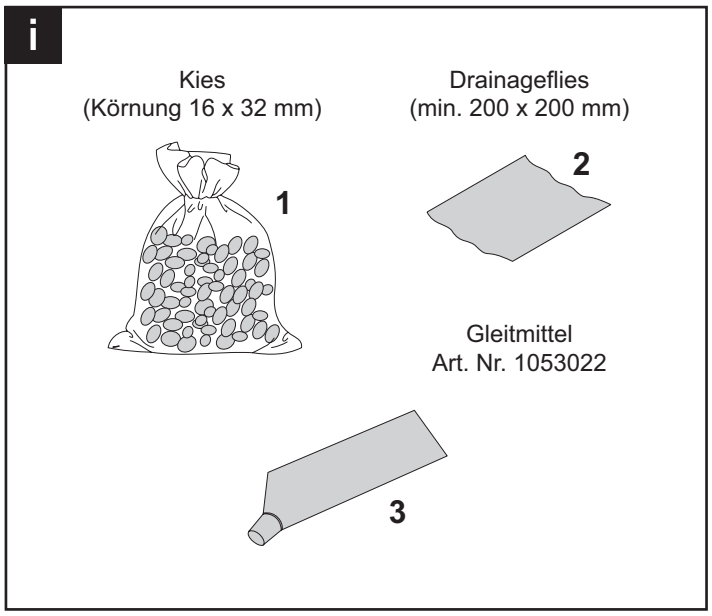
i
Kies
(Körnung 16 x 32 mm)
1
Drainageflies
(min. 200 x 200 mm)
2
Gleitmittel
Art. Nr. 1053022
3

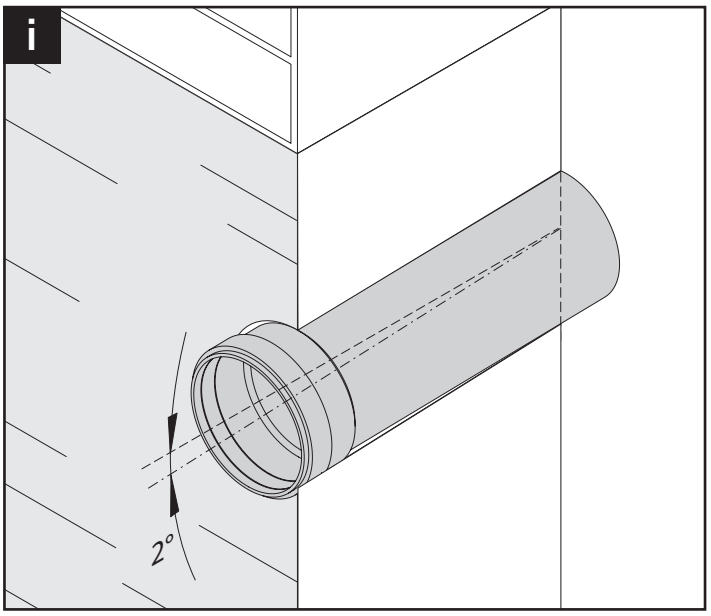
i
2°

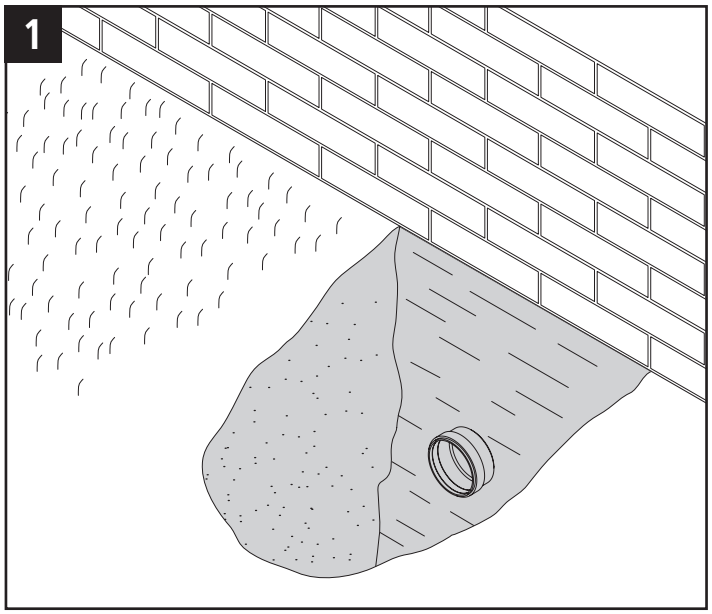
1

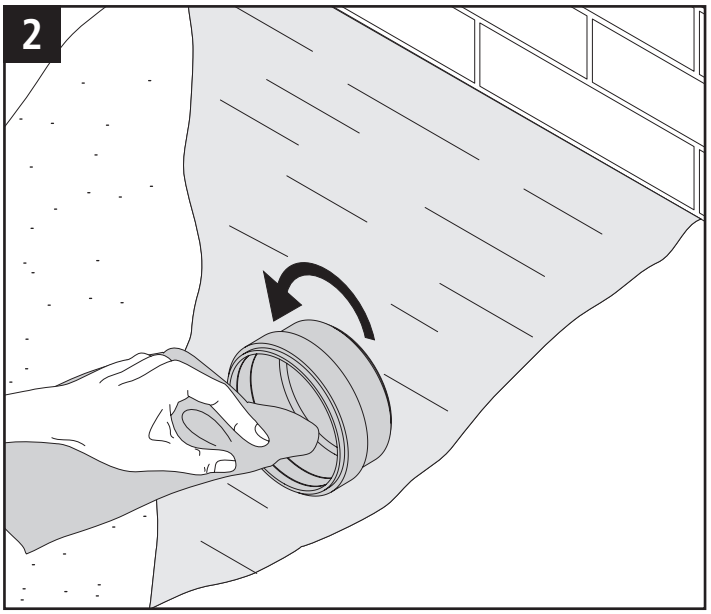
2

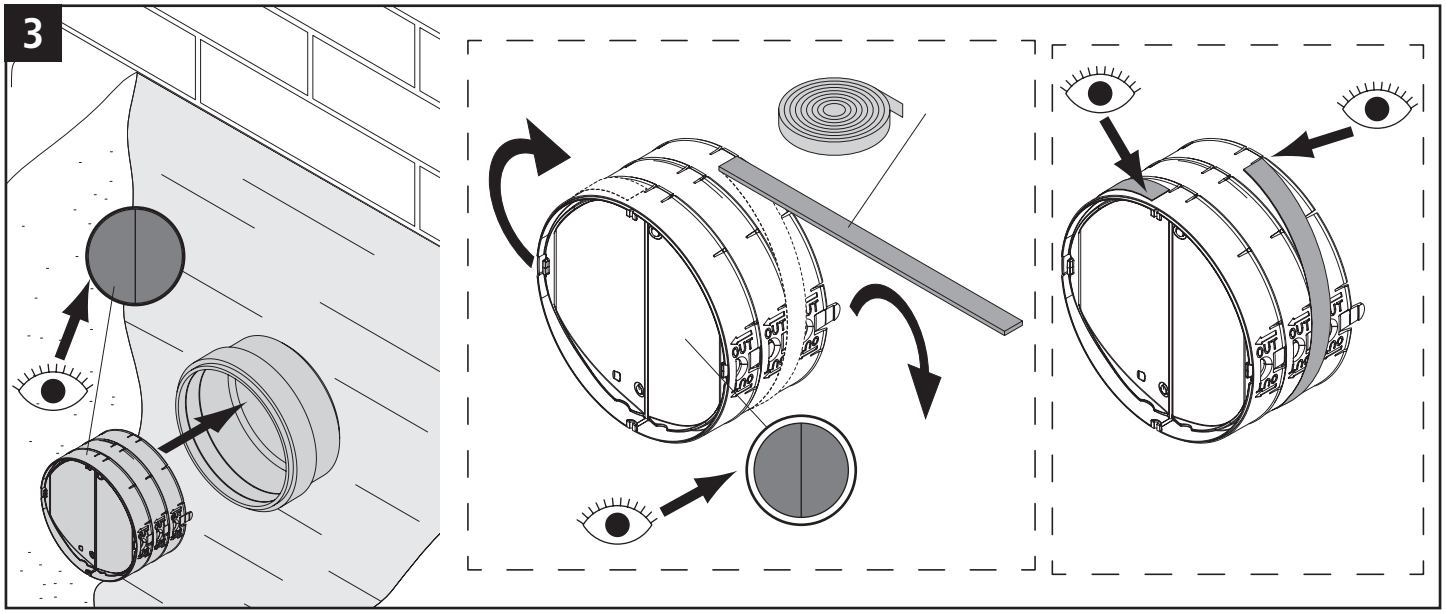
3

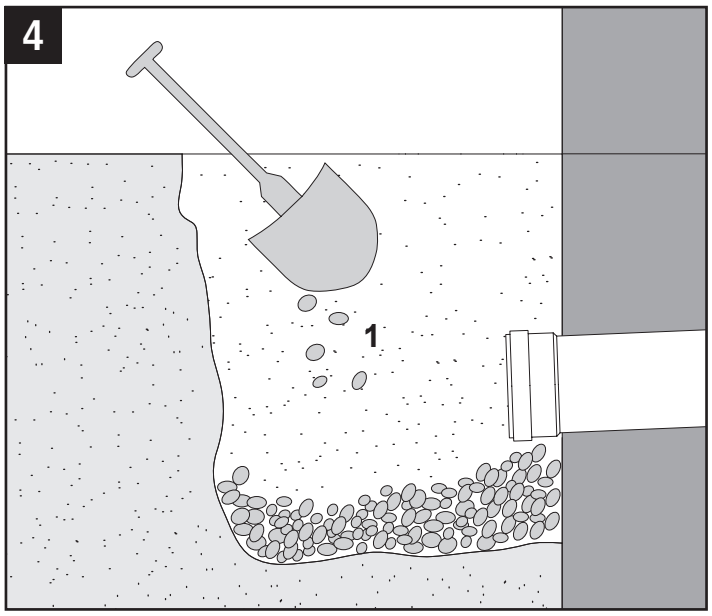
4
1

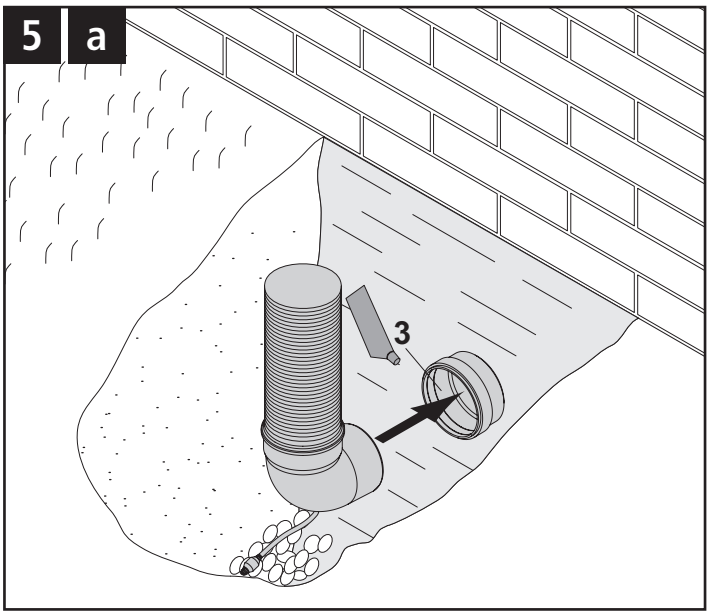
5
a
3

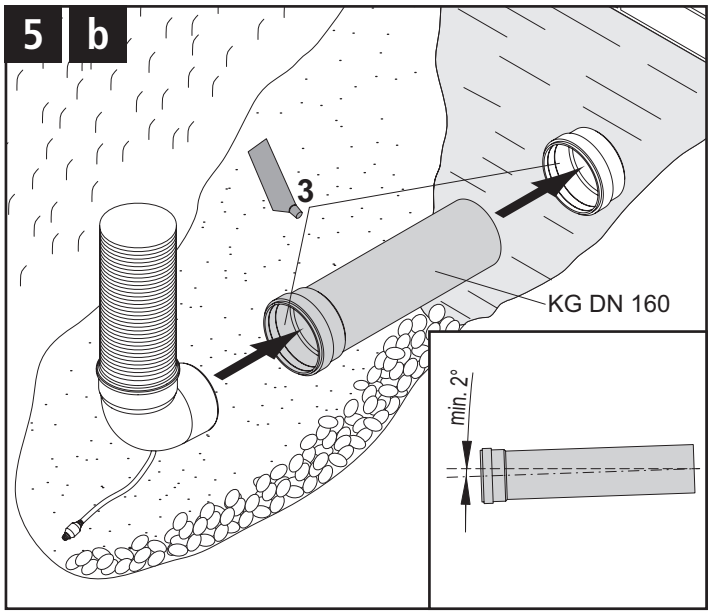
5 b
3
KG DN 160
min. 2°

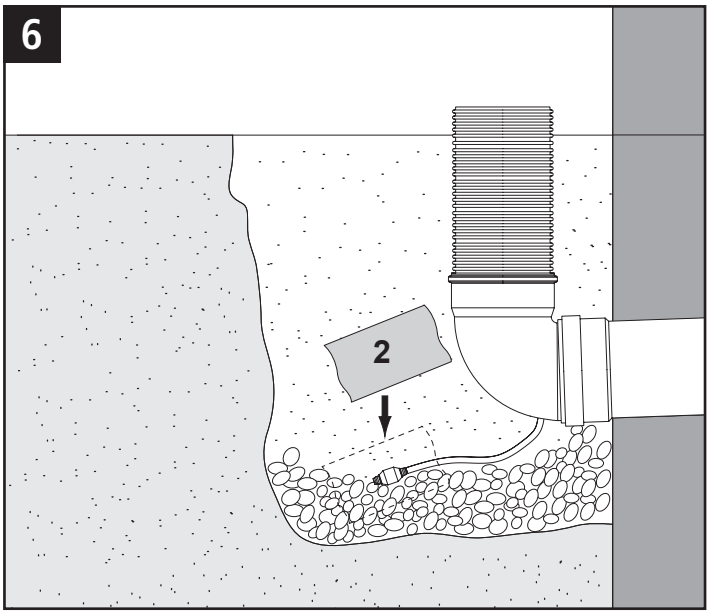
6
2

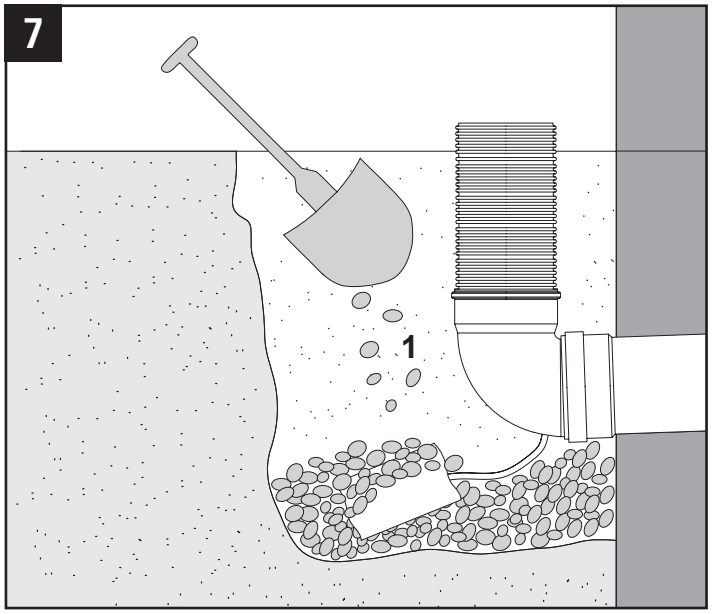
7
1

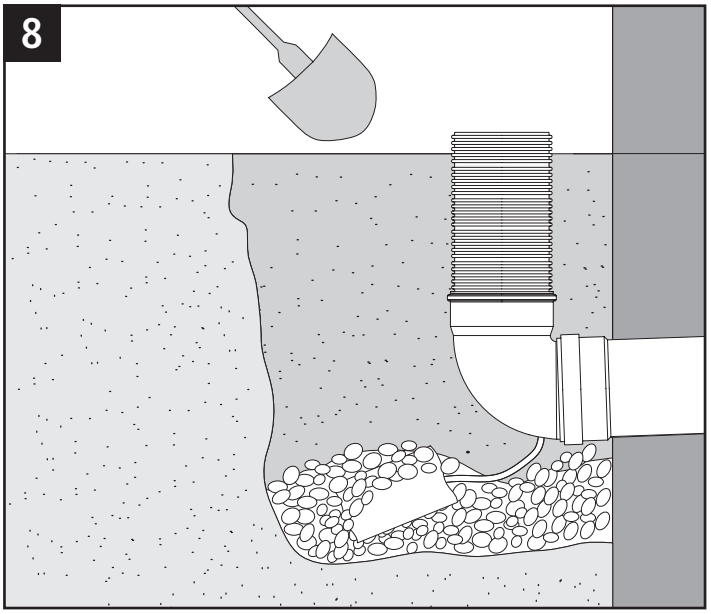
8

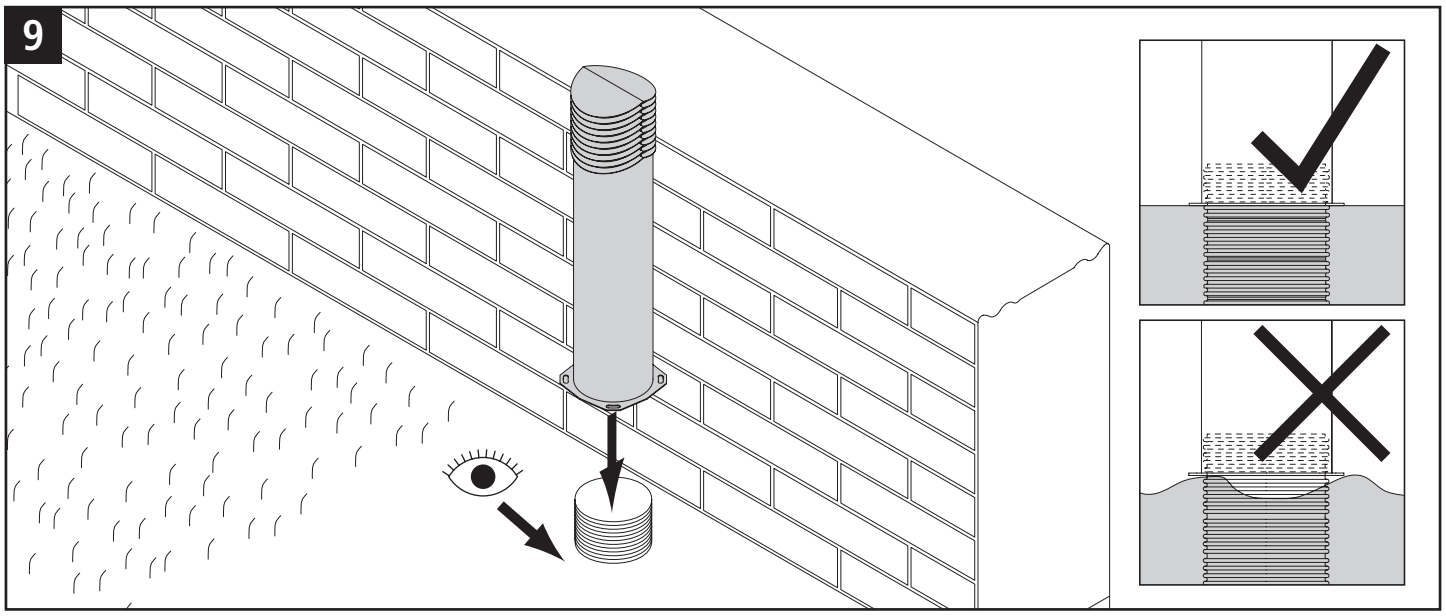
9

10 a

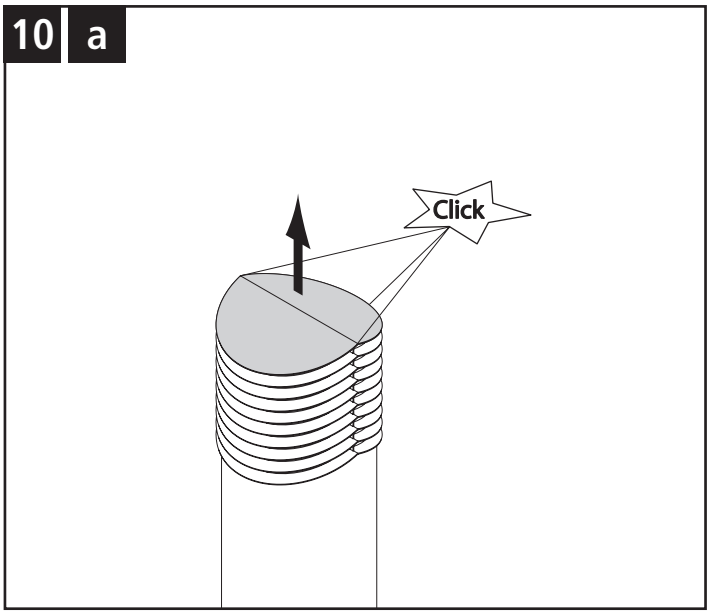

11 a

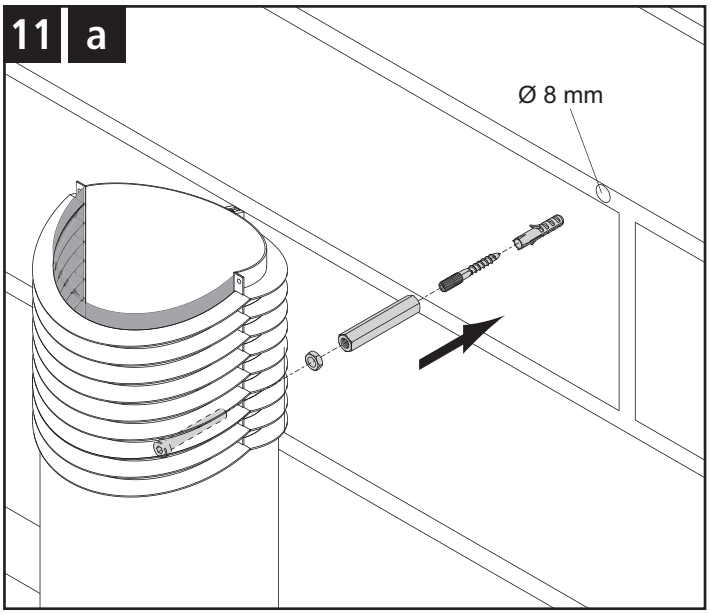

12 a

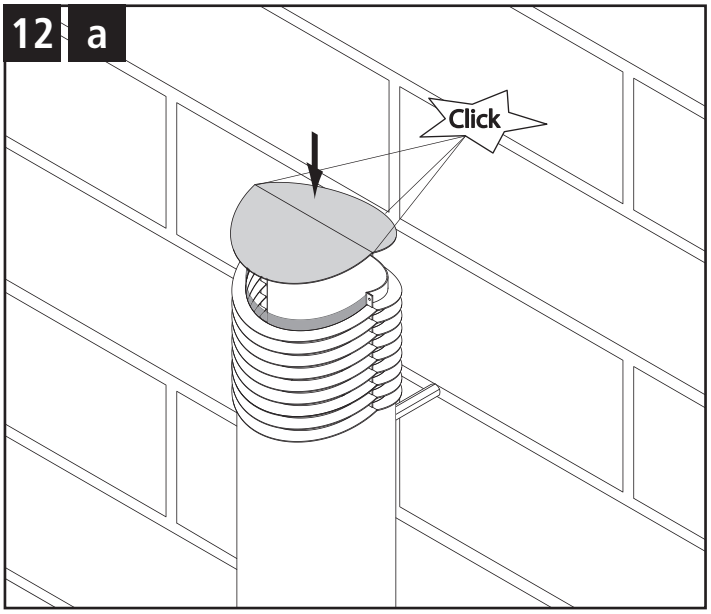

13 b (a)

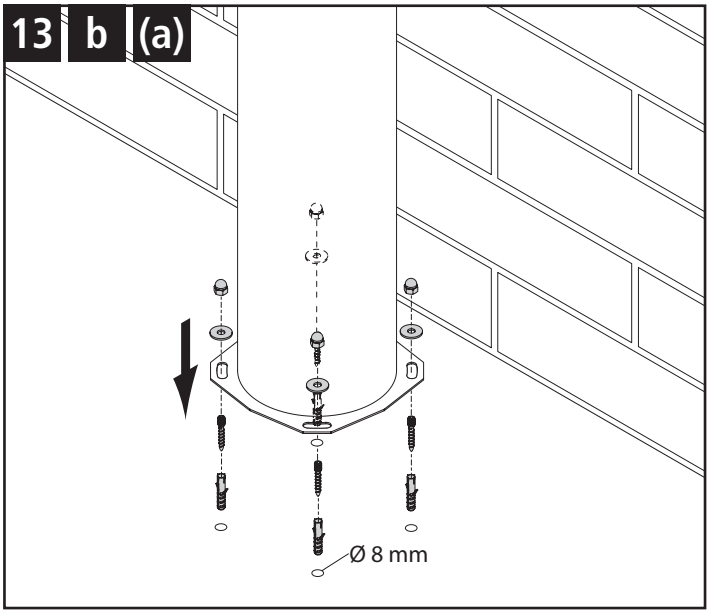

i

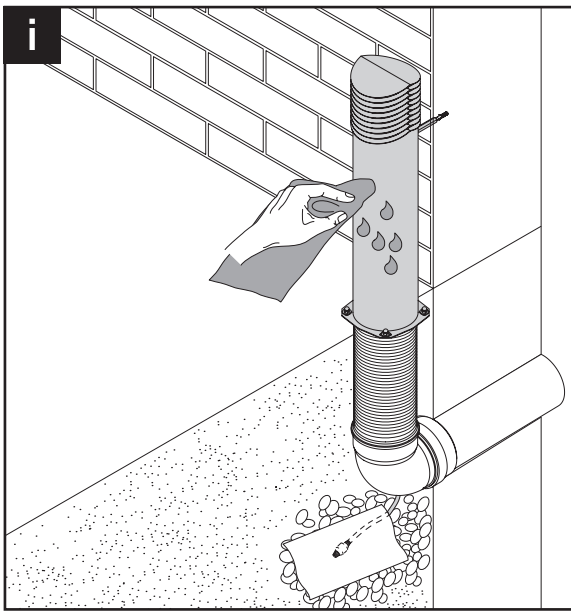

Das Edelstahl-Reinigungs- und Pflegemittel finden Sie bei uns im Webshop!