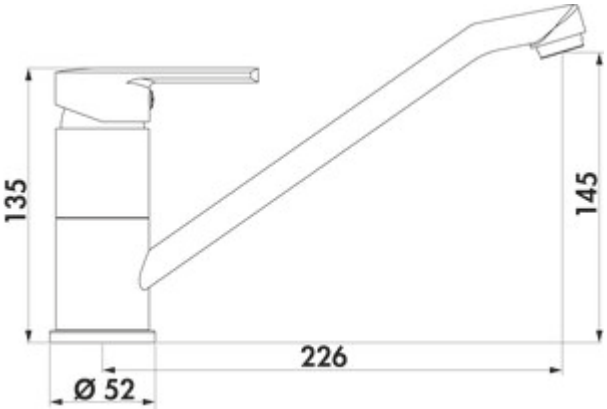

LINEA Casa 1

Numéro de produit: 5011054
Configuration: chrome, basse pression

Options de configuration
5011053 | chrome, haute pression
5011054 | chrome, basse pression

✓ Robinetterie d'évier
✓ basse pression
✓ á tête pivotante

Mitigeur à bec unique. À tête pivotante et cartouche céramique.
— plage de pivotement 360°
— forage Ø 35 mm
— correspond au règlement/à la directive allemande et européenne sur l'eau potable

KERAMISCHE DICHTUNG

plus d'infos...

Fiche technique

Type d'article	Robinetterie d'évier	Plage de pivotement de la sortie	360°
Marque	LINEA	Type de robinetterie	Mitigeur à bec unique
Nombre de poignées	1	Pression de service	basse pression
Portée	226 mm	Largeur	52 mm
Sortie	á tête pivotante	Matériau	laiton
Hauteur d'écoulement	145 mm	Nombre de trous de robinetterie	1
Mode d'emploi	Levier	Fonction ECO	cartouche CLICK
Diamètre de perçage	35 mm	Douchette à ressort	Non
Griffposition	en haut	Débit max. Débit à 3 bar	8,1 l/min
Cartouche avec disques d'étanchéité en céramique	Oui		

Accessoires

5031005	Filtre à saleté Ecco 1, 3/8", chrome

Naber GmbH
Enschedestr. 24
DE-48529 Nordhorn

Tel. +49 5921 704-0
Fax +49 5921 704-140
naber@naber.com

naber.com