

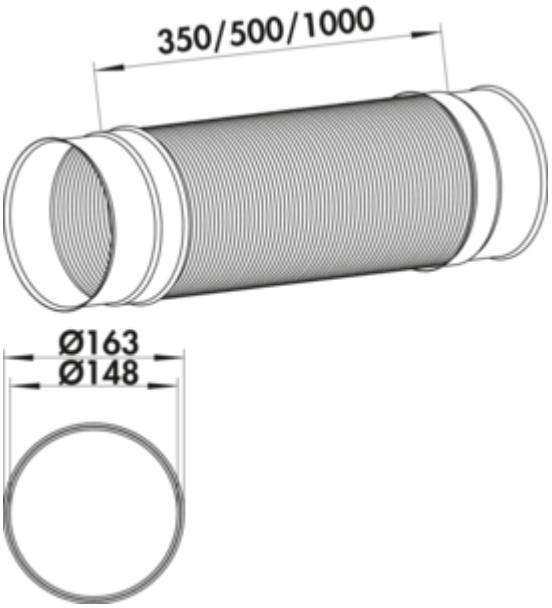

STEEL flow SR-R flex 150 ronde buis

Productnummer: 4061006
Configuratie: L 350 mm, aluminium, roestvrij staal

Configuratie-opties
4061006 | L 350 mm, aluminium, roestvrij staal
4061007 | L 500 mm, aluminium, roestvrij staal
4061008 | L 1000 mm, aluminium, roestvrij staal

✓ Luchtafvoerbuiz
✓ steeksysteem
Luchtafvoerbuis, flexibel.
— Ø 148 mm (aansluitingsafmetingen binnen)
— lengte ca. 50 % reduceerbaar door stuiken
— bruikbaar voor bochten (

meer info...

Technische gegevens

Type artikel	Luchtafvoerbuiz
Merk	STEEL flow
Breed	350 mm
Materiaal	aluminium
Monteren/bevestigen	steeksysteem
Opmerking	bruikbaar voor bv. bochten (<90°) of parallelle afwijking

Eigenschappen	flexibel reduceerbaar door stuiken
Vorm	rond
Diameter aansluiting	148 mm
Systeemdimensie	150
Uitgangsaandrijving	rond
Ventilatiesysteem	COMPAIR STEEL flow® 150

Afmetingen installatie (PDF)

