Cox® Base 360 S/500-3 met Base-Board

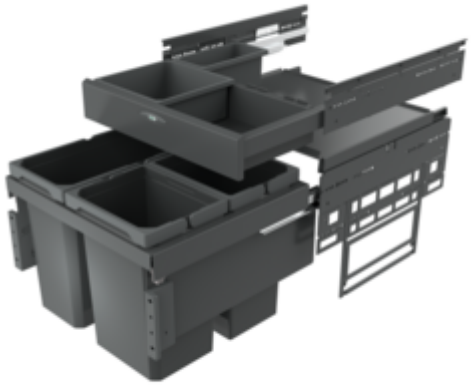

Productnummer: 8013371
Configuratie: zonder biologisch deksel, antraciet, H 460 mm

Configuratie-opties

8012371 | zonder biologisch deksel, lichtgrijs, H 460 mm
8012372 | met biologisch deksel, lichtgrijs, H 460 mm
8013371 | zonder biologisch deksel, antraciet, H 460 mm
8013372 | met biologisch deksel, antraciet, H 460 mm

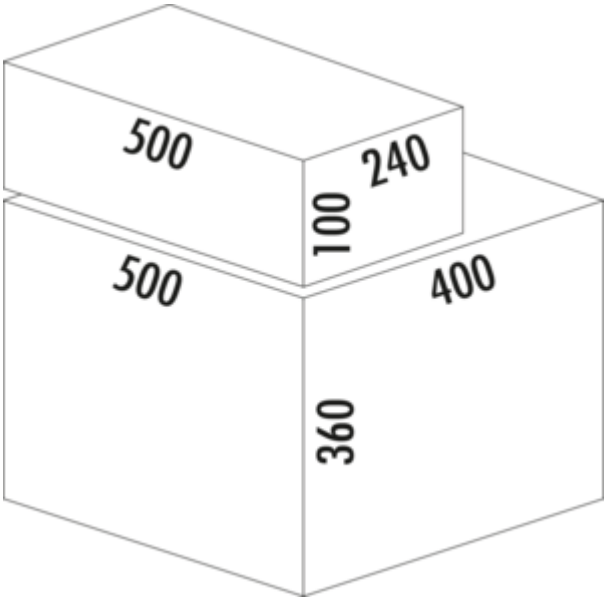

✓ Frontuittreksystemen
✓ volledig uittrekbaar
✓ 36 l
— diepte van de geleidingrail 470 mm
— afvalvolume 36 (2 x 10/1 x 16) l
— techniek: volledig uittrekbaar
— montage: kastwand en frontpaneel
— voor 16/19 mm zijwanden
— **met softintreksysteem en demping**
— **1 x 2,7 l en 1 x 1,2 l bewaardozen alsook 4 houders inbegrepen**

meer info...

Naber GmbH
Enschedestr. 24
DE-48529 Nordhorn

Tel. +49 5921 704-0
Fax +49 5921 704-140
naber@naber.com

Technische gegevens

Type artikel	Systeem voor afvalinzameling
Hoogte	460 mm
Breed	500 mm
Kastbreedte	500 mm
Monteren/bevestigen	kastwand frontpaneel
Materiaal container	kunststof
Aantal containers	2
Technologie openen	volledig uittrekbaar
Aantal containers in extra lade	2
Type afvalverzamelaar	Frontuittreksystemen
Geleiderail diepte	470 mm
Totaal volume	36 l
Volume/inhoud container 1	16 l
Volume/inhoud container 2	10 l
Volume/inhoud container 3	10 l
Vorm	hoekig
Installatiehoogte	460 mm
Zacht sluiten	Ja
Voor zijwanddikte	16/19 mm
Volume/inhoud container	16/10/10
Volume/capaciteit ladebak 1	2.7 l
Volume/capaciteit ladebak 2	1,2 l
Installatie diepte	400 mm
Biologisch deksel	Nee
Vergrendelmechanisme	Met demper

Onderdelen

8011178	Biologische filter toerustset, Toebehoren, zwart
8012320	Cox® systeembakje, Enkele emmer, lichtgrijs, 10 l
8012321	Cox® systeembakje, Enkele emmer, lichtgrijs, 16 l
8010145	Volledig deksel, Toebehoren, zilver
8012362	Bewaarbox, Box voor benodigdheden, donkergrijs, 2,7 l
8013362	Bewaarbox, Box voor benodigdheden, antraciet, 2,7 l
8012363	Bewaarbox, Box voor benodigdheden, donkergrijs, 1,2 l
8013363	Bewaarbox, Box voor benodigdheden, antraciet, 1,2 l
8012364	Houder voor bewaarbox, Toebehoren, zilver

Maatschets (PDF)

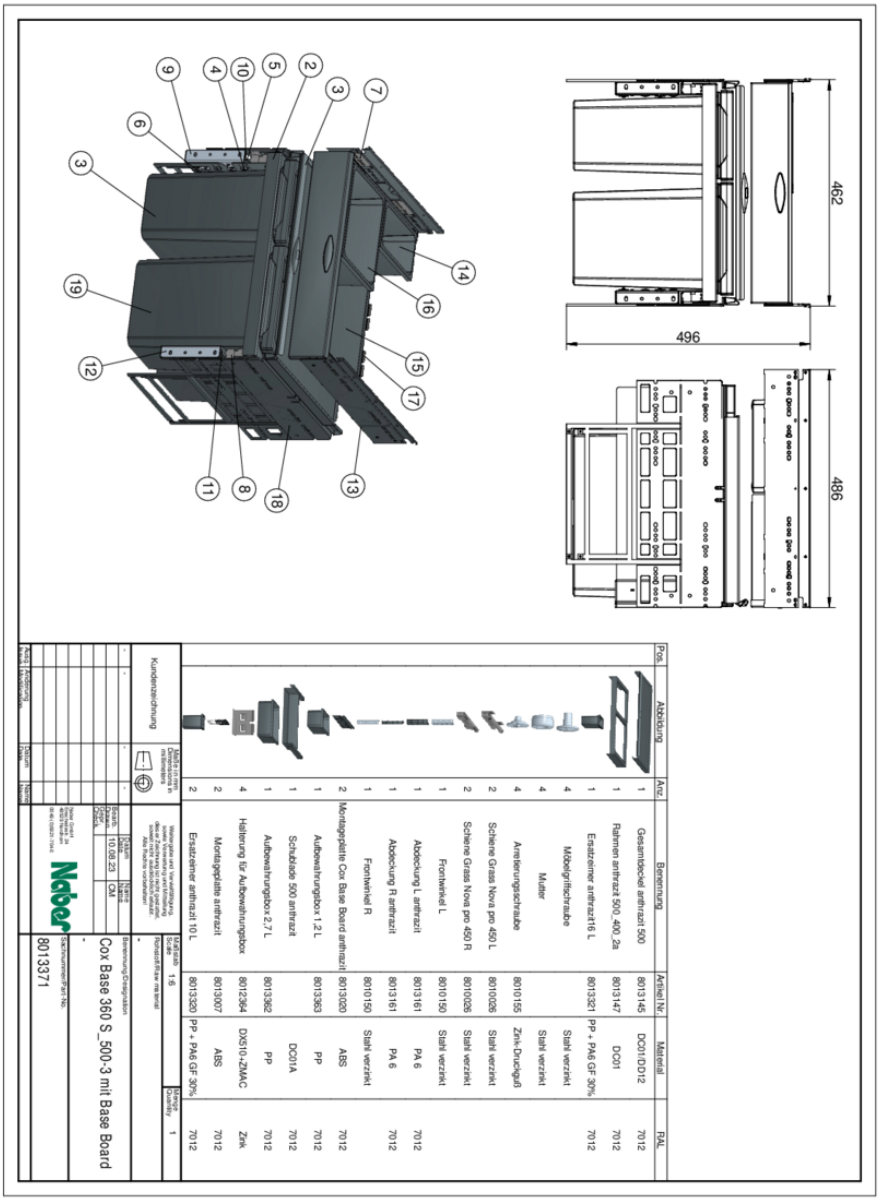

Pos.	Abbildung	Anz.	Benennung	Artikel Nr.	Material	RAL
1		1	Gesamtsockel anthrazit 500	8013145	DC01/DD12	7012
2		1	Rahmen anthrazit 500_400_2a	8013147	DC01	7012
3		1	Ersatzteiner anthrazit16 L	8013321	PP + PA6 GF 30%	7012
4		4	Möbelgriffschraube		Stahl verzinkt	
		4	Mutter		Stahl verzinkt	
		4	Armierungsschraube	8010155	Zink-Druckguß	
		2	Schiene Grass Nova pro 450 L	8010026	Stahl verzinkt	
		2	Schiene Grass Nova pro 450 R	8010026	Stahl verzinkt	
		1	Frontwinkel L	8010150	Stahl verzinkt	
		1	Abdeckung L anthrazit	8013161	PA 6	7012
		1	Abdeckung R anthrazit	8013161	PA 6	7012
		1	Frontwinkel R	8010150	Stahl verzinkt	
		2	Montageplatte Cox Base Board anthrazit	8013020	ABS	7012
		1	Aufbewahrungsbox 1,2 L	8013363	PP	7012
		1	Schubläde 500 anthrazit		DC01A	7012
		1	Aufbewahrungsbox 2,7 L	8013362	PP	7012
		4	Halterung für Aufbewahrungsbox	8012364	DX51D+ZMAC	Zink
		2	Montageplatte anthrazit	8013007	ABS	7012
		2	Ersatzteiner anthrazit 10 L	8013320	PP + PA6 GF 30%	7012

Kundenzeichnung

Maßstab / Scale: 1:6

Cox Base 360 S_500-3 mit Base Board

8013371

Naber

Datum / Date: 10.08.23

Name / Name: OM

Bearb. / Drawn

Gepr. / Check

Naber GmbH
Enschedestr. 24
DE-48529 Nordhorn

Tel. +49 5921 704-0
Fax +49 5921 704-140
naber@naber.com

naber.com