

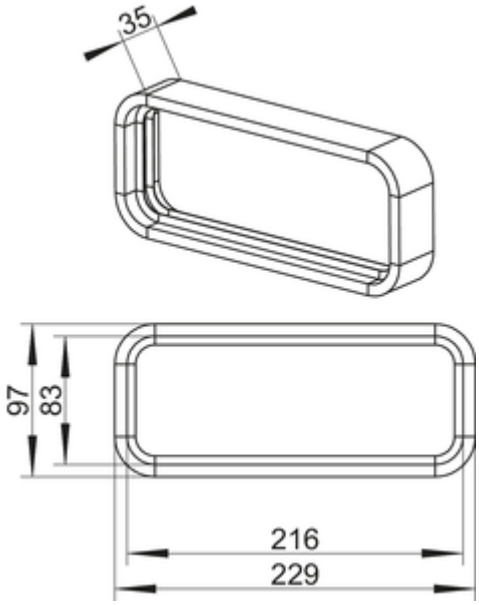

STEEL flow SF-Profildichtung

Produktnummer: 4061027
Konfiguration: PVC

Konfigurationsoptionen
4061027 | PVC

✓ Abluftzubehör
✓ Stecksystem
— passend für Flachkanäle SF-VRO flex und SF-VRO

weitere Infos...

Technische Daten

Artikeltyp	Abluftzubehör	Montage/Befestigung	Stecksystem
Marke	STEEL flow	geeignet für	passend für Flachkanäle SF-VRO flex und SF-VRO
Höhe	97 mm	Form	eckig
Breite	229 mm	Außendurchmesser	150 mm
Material	PVC	Lüftungssystem	COMPAIR STEEL flow® 150

Maßskizze (PDF)

