

Asta LED

Produktnummer: 7065051
Konfiguration: L 1200 mm, 18,6 W, edelstahlfarbig

Konfigurationsoptionen

7065050 | L 900 mm, 13,9 W, edelstahlfarbig
7065051 | L 1200 mm, 18,6 W, edelstahlfarbig
7065052 | L 1500 mm, 23,2 W, edelstahlfarbig
7065061 | L 900 mm, 13,9 W, schwarz matt
7065062 | L 1200 mm, 18,6 W, schwarz matt
7065063 | L 1500 mm, 23,2 W, schwarz matt

✓ Pendelleuchte
✓ 4000 K neutralweiß
✓ 18,6 Watt

Pendelleuchte. Aluminiumgehäuse. Kunststoffabdeckung weiß inkl. Konverter.
— 230 V **(Hochvolt)**
— max. 84 Lumen/Watt bei **4000 K** neutralweiß
— Abhängung max. 1850 mm
— **nicht durch bauseitigen Dimmer dimmbar**
— ohne Fernbedienung, An/Aus-Funktion über bauseitigen Lichtschalter
Dieses Produkt enthält eine Lichtquelle der Energieeffizienzklasse G.

weitere Infos...

Technische Daten

Artikeltyp	Leuchte
Höhe	26,4 mm
Breite	1.200 mm
Montage/Befestigung	Deckenmontage
Energieeffizienzklasse	G
Netzspannung	230 V
Schalter	Nein
Form	eckig
Leuchtmitteltyp	LED
Farbtemperatur	4000 K neutralweiß
Leuchtmittel austauschbar	Nein

Lichtausbeute	max. 84 Lumen/Watt bei 4000 K neutralweiß
Trafo / Konverter erforderlich	Ja, enthalten
Material Gehäuse	Aluminium
Farbe Gehäuse	edelstahlfarbig
Material Abdeckung	Kunststoff
Farbe Abdeckung	weiß
Abhängung	1850 mm
Leuchtmittel enthalten	Ja
Durch bauseitigen Dimmer dimmbar	Nein
Bauart Leuchte	Pendelleuchte
Leistung Leuchtmittel	18,6 Watt

Maßskizze (PDF)

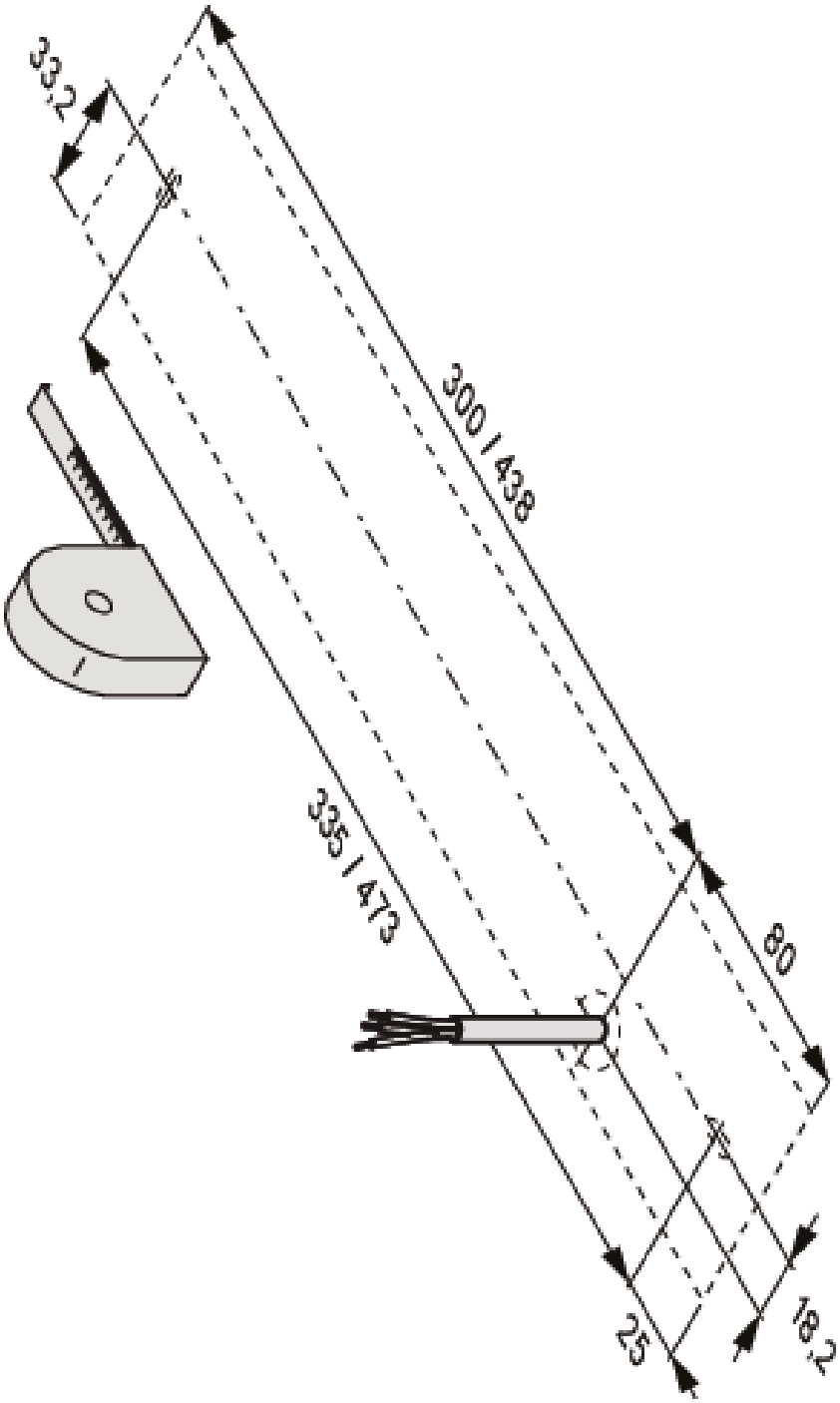

Naber GmbH
Enschedestr. 24
DE-48529 Nordhorn

Tel. +49 5921 704-0
Fax +49 5921 704-140
naber@naber.com