

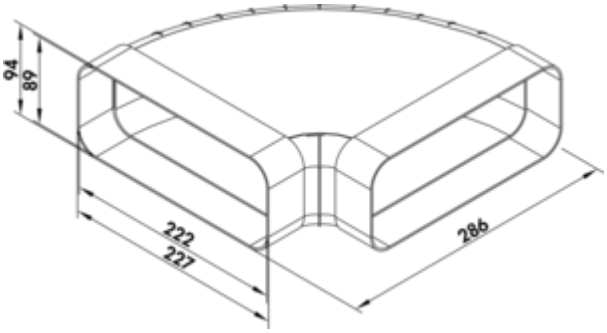

F-RBH 150 Rohrbogen horizontal 90°

Produktnummer: 4043003
Konfiguration: weiß

Konfigurationsoptionen
4043003 | weiß

✓ Verbindungselement
✓ Stecksystem zum nachträglichen Verkleben
Mit Luftleitkörpern und beidseitig angeformten Muffen.

weitere Infos...

Technische Daten

Artikeltyp	Verbindungselement	Form	eckig
Höhe	93 mm	Außendurchmesser	150 mm
Breite	286 mm	Systemmaß	150
Material	Polypropylen	Anschlussform	eckig
Montage/Befestigung	Stecksystem zum nachträglichen Verkleben	Lüftungssystem	COMPAIR flow 150

Maßskizze (PDF)

