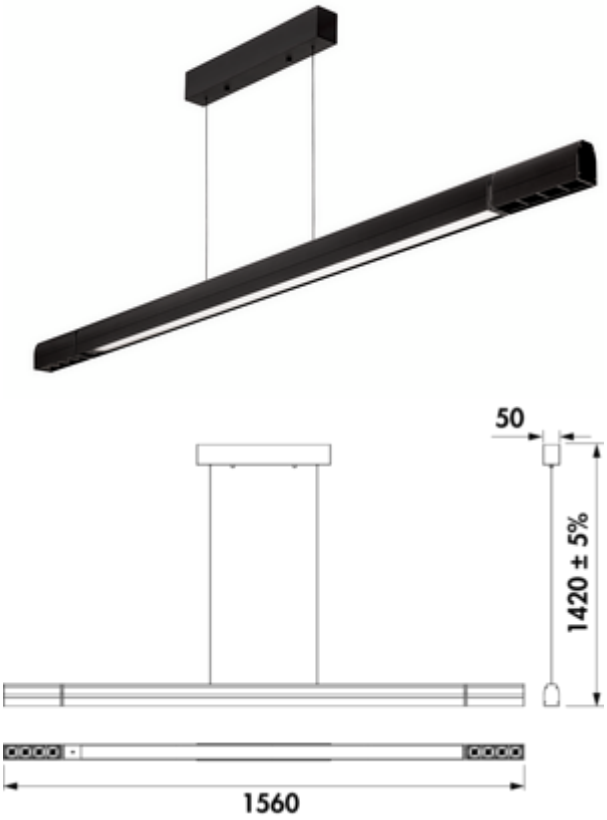

Svala LED

Numéro de produit: 7065160
Configuration: L 1560 mm, 40 W, noir

Options de configuration
7065160 | L 1560 mm, 40 W, noir

✓ Luminaire suspendu
✓ 2700 K blanc chaud, 4000 K blanc neutre, 6000 K blanc froid
✓ 40 watts

Luminaire suspendu. Boîtier en matière plastique, convertisseur inclus.
— 230 V **(haut voltage)**, trois plages de couleurs : **2700 K** blanc chaud, **4000 K** blanc neutre, **6000 K** blanc froid
— max. 95 lumens/watts jusqu'à **4000 K** blanc neutre
— atténuation via contrôle gestuel (capteur d'ondes manuelles)
— **pas de variation de l'intensité avec un variateur d'intensité côté client**
— suspension max. 1300 mm
— **sans télécommande, fonction marche/arrêt via l'interrupteur d'éclairage fourni par le client.**
Ce produit contient une source lumineuse de classe d'efficacité énergétique G.

CE

plus d'infos...

Fiche technique

Type d'article	Luminaire
Hauteur	50 mm
Largeur	1.560 mm
Matériau	plastique
Classe d'efficacité énergétique	G
Tension du réseau	220–240 VAC
Certification	CE
Indice de protection	IP20
Classe de protection	II
Interrupteur	Oui
Type de lampe	LED
Température de couleur	2700 K blanc chaud, 4000 K blanc neutre, 6000 K blanc froid
Indice de rendu des couleurs	>80
Ampoule remplaçable	Non

Efficacité lumineuse	max. 95 lumens/watt pour 4000 K blanc neutre
Matériau du boîtier	plastique
Matériau de la couverture	plastique
Couleur de la couverture	noir
Suspension	1300 mm
Segments réglables en continu	Oui
Angle de rayonnement	80°
Sources lumineuses incluses	Oui
Type de gradation	luminosité avec gradation en continu
Dimmable par un variateur fourni par le client	Non
Type de luminaire	Luminaire suspendu
Fonction de gradation (composée)	luminosité avec gradation en continu
Puissance de l'ampoule	40 watts