

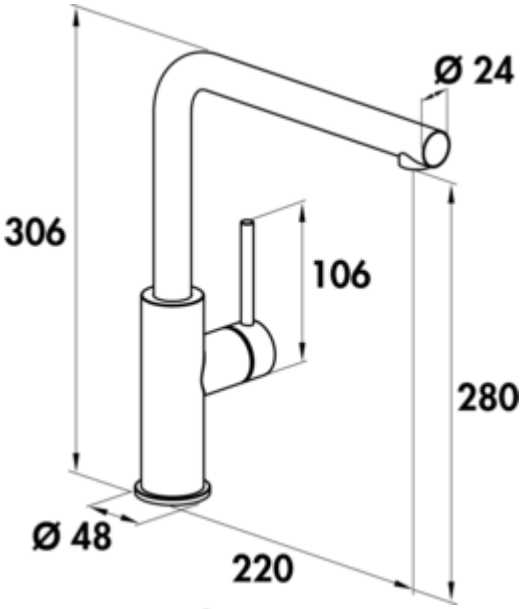


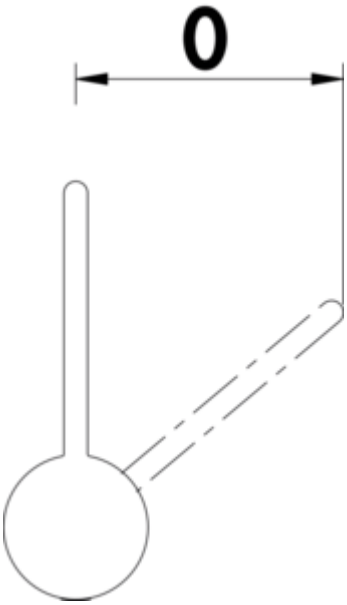


# SERVIZIO Namor® 3

Produktnummer: 5025016
Konfiguration: schwarz matt, ohne Laminarstrahlregler, Niederdruck

**Konfigurationsoptionen**
5025005 | Edelstahl, mit Laminarstrahlregler, Hochdruck
5025006 | schwarz matt, mit Laminarstrahlregler, Hochdruck
5025015 | Edelstahl, ohne Laminarstrahlregler, Niederdruck
5025016 | schwarz matt, ohne Laminarstrahlregler, Niederdruck
5025044 | gunmetal, mit Laminarstrahlregler, Hochdruck
5025141 | brushed-gold, mit Laminarstrahlregler, Hochdruck
5025142 | rosé-gold, mit Laminarstrahlregler, Hochdruck

✓ Spültischarmatur
✓ Niederdruck
✓ mit schwenkbarem Auslauf

Einhebelmischer. Mit schwenkbarem Auslauf, seitlichem Hebel und Keramikkartusche.
— Schwenkbereich 120°
— Bohr-Ø 35 mm
— entspricht der deutschen und europäischen Trinkwasserverordnung/-richtlinie

EDELSTAHL Rostfrei

KERAMISCHE DICHTUNG

**weitere Infos...**

Naber GmbH
Enschedestr. 24
DE-48529 Nordhorn

Tel. +49 5921 704-0
Fax +49 5921 704-140
naber@naber.com

## Technische Daten

| | |
|---|---|
| Artikeltyp | Spültischarmatur |
| Marke | SERVIZIO |
| Höhe | 306 mm |
| Breite | 48 mm |
| Anzahl Griffe | 1 |
| Aufbauhöhe gesamt | 306 mm |
| Ausladung | 220 mm |
| Auslauf | mit schwenkbarem Auslauf |
| Auslaufhöhe | 280 mm |
| Bedienungsart | Hebel |
| Bohrdurchmesser | 35 mm |
| Griffposition | seitlicher Hebel |
| Hebellänge | 106 mm |
| Kartusche mit keramischen Dichtscheiben | Ja |

| | |
|---|---|
| Schwenkbereich Auslauf | 120° |
| Armaturenart | Einhebelmischer |
| Betriebsdruck | Niederdruck |
| Material | Edelstahl |
| Oberfläche/Beschichtung | pulverbeschichtet |
| Hinweis | entspricht der deutschen und europäischen Trinkwasserverordnung/-richtlinie |
| Schwenkbereich Griff | 0 ° |
| ECO-Funktion | energiesparende Kaltstart-Funktion |
| Max. Durchflussmenge bei 3 bar | 12,5 l/min |
| Durchflussmenge bei 3 bar (kalt) | 9,5 l/min |
| Durchflussmenge bei 3 bar (heiß) | 9,5 l/min |
| Durchflussmenge bei 3 bar (mix) | 12,5 l/min |
| Größe Laminarstrahlregler | M18,5x1 |
| Anschlussschläuche | 700 mm |

Naber GmbH
Enschedestr. 24
DE-48529 Nordhorn

Tel. +49 5921 704-0
Fax +49 5921 704-140
naber@naber.com

## Maßskizze (PDF)

