

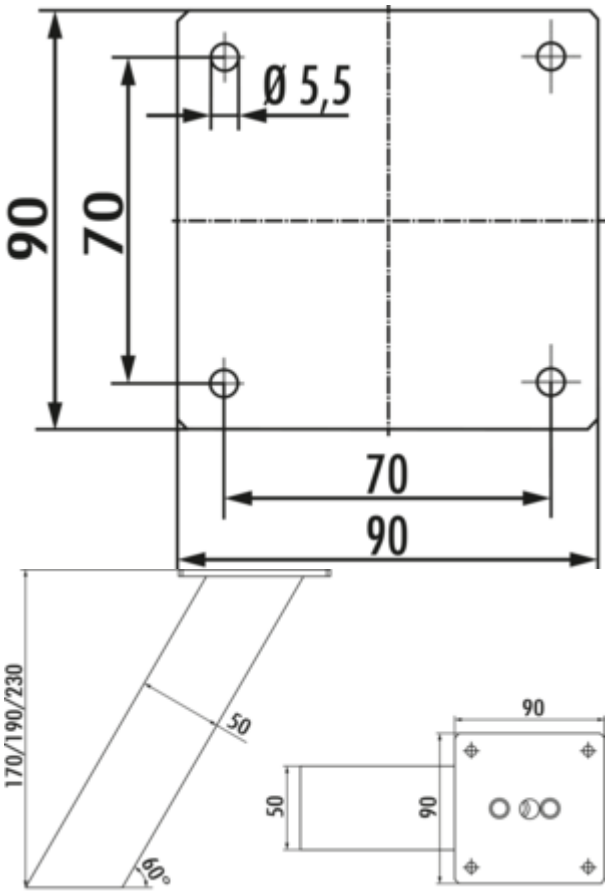

Kreta 1 oblique

Numéro de produit: 3023023
Configuration: couleur acier inox, H 230 mm

Options de configuration
3023022 | couleur acier inox, H 190 mm
3023023 | couleur acier inox, H 230 mm
3023028 | couleur acier inox, H 170 mm
3023030 | noir mat, H 170 mm
3023031 | noir mat, H 190 mm
3023032 | noir mat, H 230 mm

✓ Console
✓ Matériau: aluminium
✓ angulaire

Console.
— oblique
— profilé en aluminium 50 x 50 mm, poli.
— inclinaison 60°
— charge max. par paire d'env. 60 kg à charge répartie régulièrement, une distance max. des consoles de 900 mm et un déport max. des plaques de 250 mm

plus d'infos...

Fiche technique

Type d'article	Console
Hauteur	230 mm
Largeur	50 mm
Matériau	aluminium
Surface/revêtement	poli
Forme	angulaire

Capacité de charge	charge max. par paire d'env. 60 kg à charge répartie régulièrement, une distance max. des consoles de 900 mm et un déport max. des plaques de 250 mm
Profil du matériau	aluminium
Version élément de soutien	oblique
Dimensions du profil	50 x 50 mm
Dimensions de la surface d'appui	90 x 90 mm
Angle d'inclinaison	60°

Naber GmbH
Enschedestr. 24
DE-48529 Nordhorn

Tel. +49 5921 704-0
Fax +49 5921 704-140
naber@naber.com

Croquis coté (PDF)

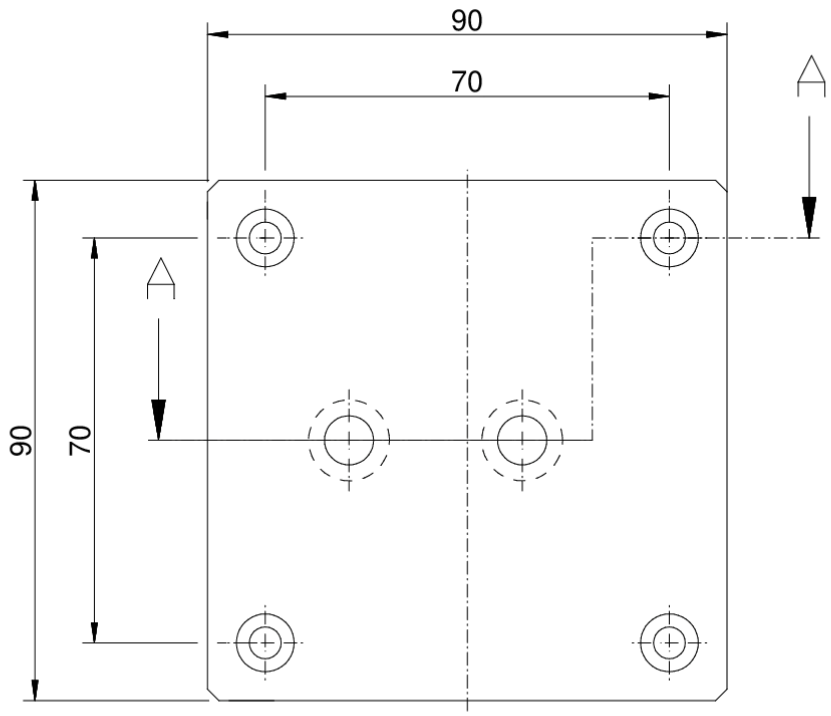

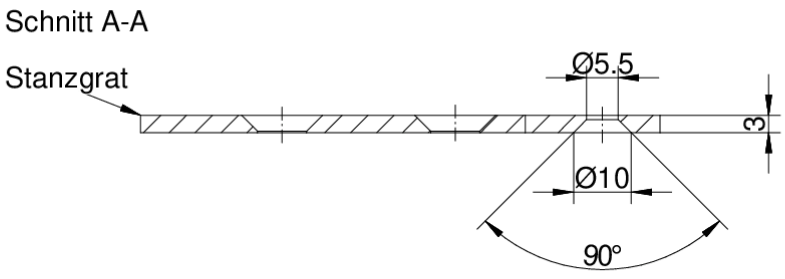

Naber GmbH
Enschedestr. 24
DE-48529 Nordhorn

Tel. +49 5921 704-0
Fax +49 5921 704-140
naber@naber.com