

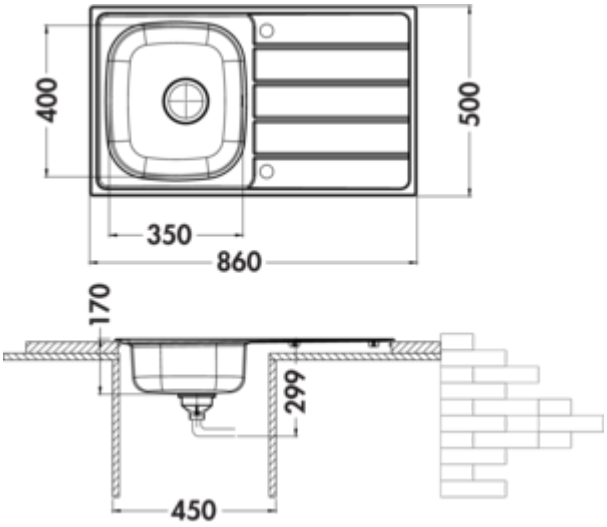

Inbouw-spoelunit KD100

Productnummer: 1011149
Configuratie: roestvrij staal

Configuratie-opties
1011149 | roestvrij staal

✓ Inbouw-spoelunit
✓ 3½" zeefkorfventiel

Inbouw-spoelunit. Met afdruppelvlak, reversibel. 3½" af- en overloopgarnituur.
— geschikt voor werkbladdikten van 38 mm tot 48 mm
— uitzaagafmeting ca. 842 x 482 mm

meer info...

Technische gegevens

Type artikel	Spoelunit	Maximale dikte werkbladmateriaal	48 mm
Hoogte	170 mm	Minimale dikte werkbladmateriaal	38 mm
Breed	860 mm	Armatuur bank	Ja
Materiaal	roestvrij staal	Indeling bekken	Reversibel
Installatievariant	Inbouw-spoelunit	Aantal overstroompunten	1
Breedte hoofdspoelbak	350 mm	Afdruiprek	Met geribbeld afvoervlak
Hoogte hoofdspoelbak	400 mm	Ventilart	3½" zeefkorfventiel
Diepte hoofdspoelbak	170 mm	Overloop	Overloop in het hoofdbassin
Uitgesneden afmeting	volgens sjabloon		

Maatschets (PDF)

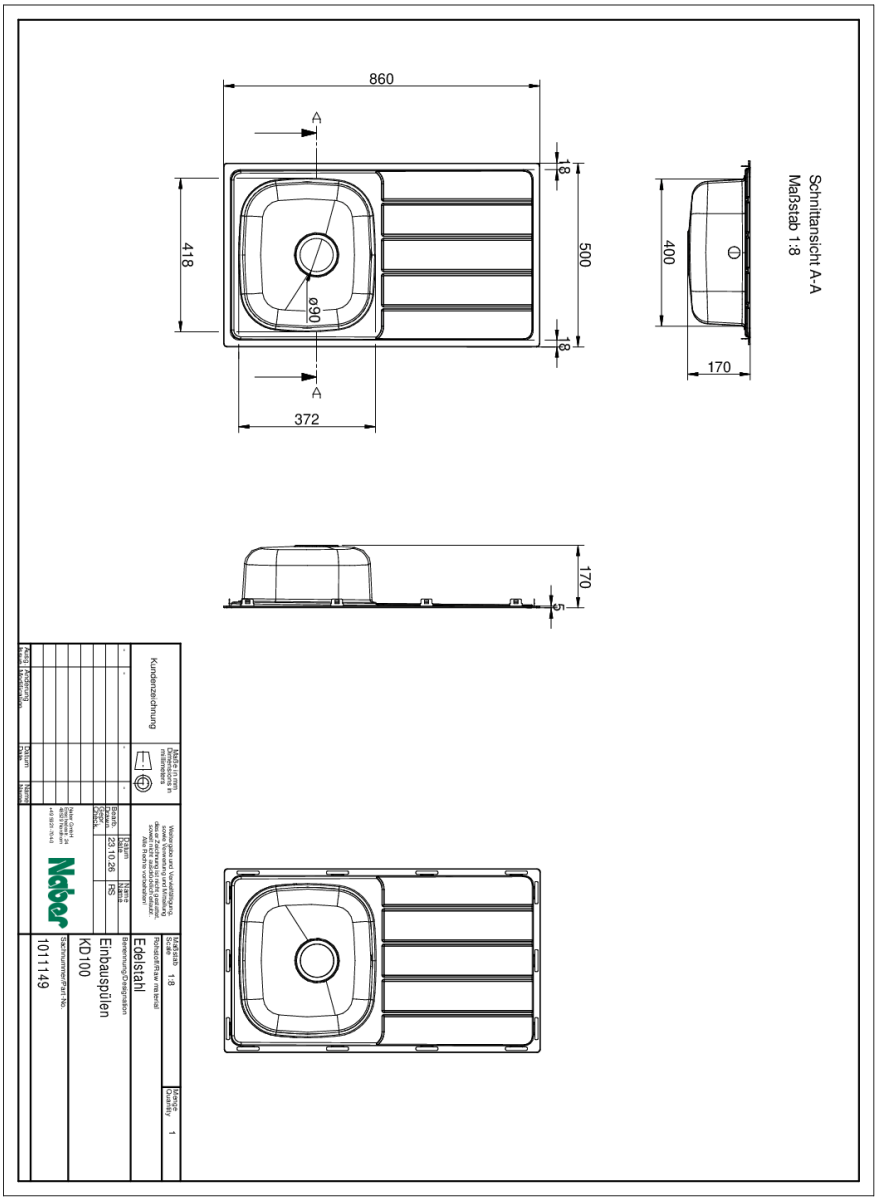

Afmetingen installatie (PDF)

