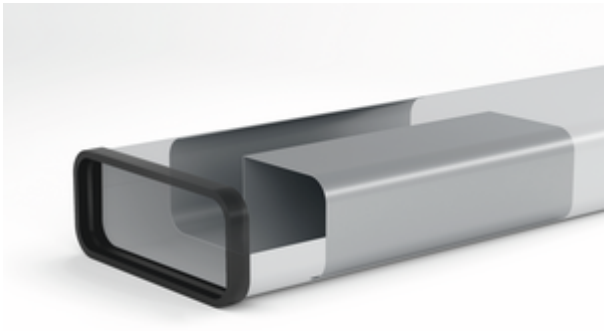

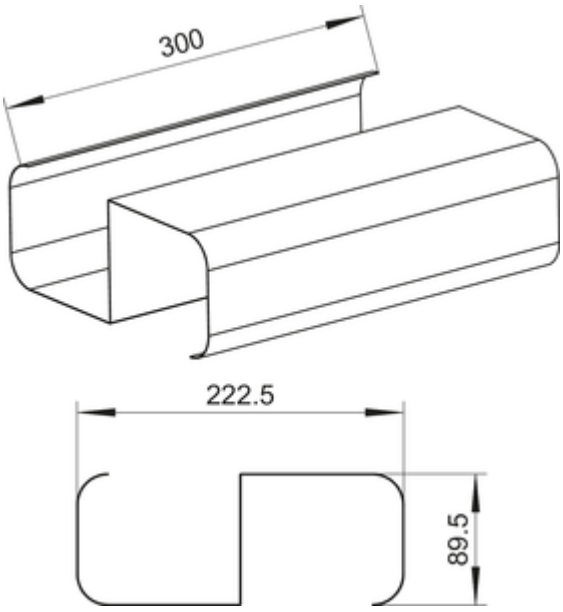

STEEL flow SF-VRO 150 Stützsteg

Produktnummer: 4061029
Konfiguration: verzinkter Stahl, L 300 mm

Konfigurationsoptionen
4061029 | verzinkter Stahl, L 300 mm

✓ Abluftzubehör
✓ Stecksystem
— Einschub in Flachkanal SF-VRO 500/1000, zur Verlegung im Bodenaufbau
— 1 Steg für SF-VRO 500 benötigt
— 2 Stege für SF-VRO 1000 benötigt
— Trittbelastung 100 kg

weitere Infos...

Technische Daten

Artikeltyp	Abluftzubehör	geeignet für	zur Verlegung im Bodenaufbau
Marke	STEEL flow	Form	eckig
Höhe	89,5 mm	Außendurchmesser	150 mm
Breite	300 mm	Trittbelastung	100 kg
Material	verzinkter Stahl	Anschlussform	eckig
Montage/Befestigung	Stecksystem	Lüftungssystem	COMPAIR STEEL flow® 150
Hinweis	1 Steg für SF-VRO 500 benötigt 2 Stege für SF-VRO 1000 benötigt		

Maßskizze (PDF)

