

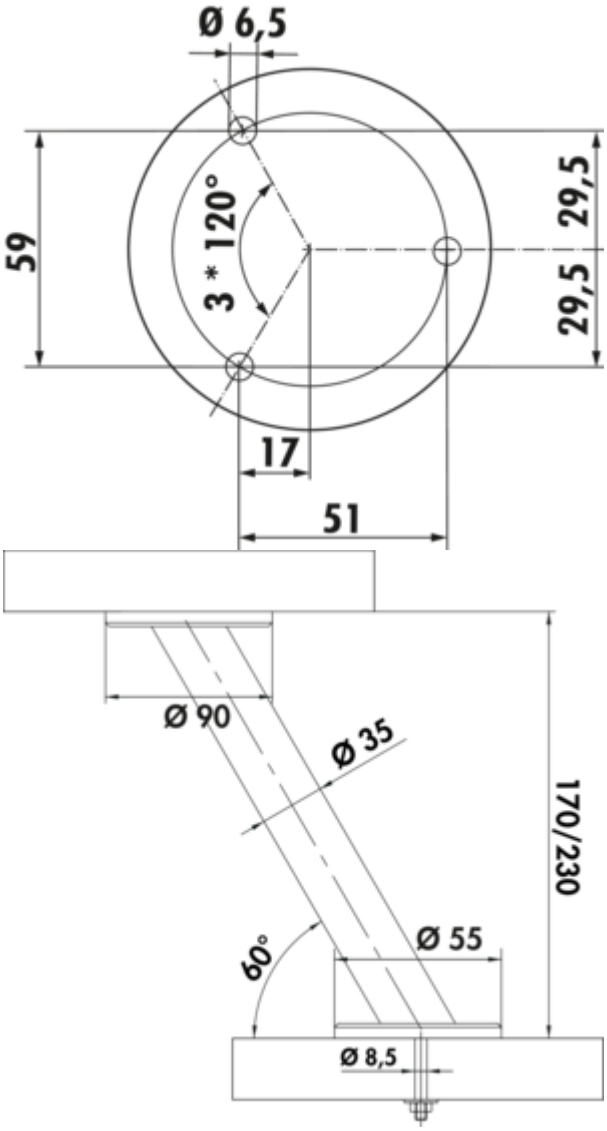

Typ 42

Produktnummer: 3021084
Konfiguration: Edelstahl, H 230 mm, Rohr-Ø 35 mm

Konfigurationsoptionen
3021083 | Edelstahl, H 170 mm, Rohr-Ø 35 mm
3021084 | Edelstahl, H 230 mm, Rohr-Ø 35 mm

✓ Konsole
✓ Material: Edelstahl
✓ rund

Konsole. Mit Schraubbefestigung.
— schräg
— max. Tragkraft pro Paar von ca. 60 kg bei gleichmäßig verteilter Last, bei einem max. Abstand der Konsolen von 900 mm und einem max. Überstand der Platten von 250 mm

Für Granitplatten eignet sich die Serie Capitello besser.

Bei Verwendung der Glasadapterscheibe (3021056) sollte die Verklebung durch einen Glaser erfolgen.

EDELSTAHL® Rost frei

weitere Infos...

Technische Daten

Artikeltyp	Konsole
Höhe	230 mm
Breite	90 mm
Material	Edelstahl
Montage/Befestigung	Schraubbefestigung
Hinweis	Für Granitplatten eignet sich die Serie Capitello besser Bei Verwendung der Glasadapterscheibe (3021056) sollte die Verklebung durch einen Glaser erfolgen.

Form	rund
Tragkraft	max. Tragkraft pro Paar von ca. 60 kg bei gleichmäßig verteilter Last, bei einem max. Abstand der Konsolen von 900 mm und einem max. Überstand der Platten von 250 mm
Durchmesser Auflagefläche	90 mm
Ausführung Stützelement	schräg
Rohrmaß	Ø 35 mm
Neigungswinkel	60°

Zubehör

3021056	Glasadapterscheibe, Zubehör, Edelstahl, Ø 90 mm

Naber GmbH
Enschedestr. 24
DE-48529 Nordhorn

Tel. +49 5921 704-0
Fax +49 5921 704-140
naber@naber.com

naber.com

Maßskizze (PDF)

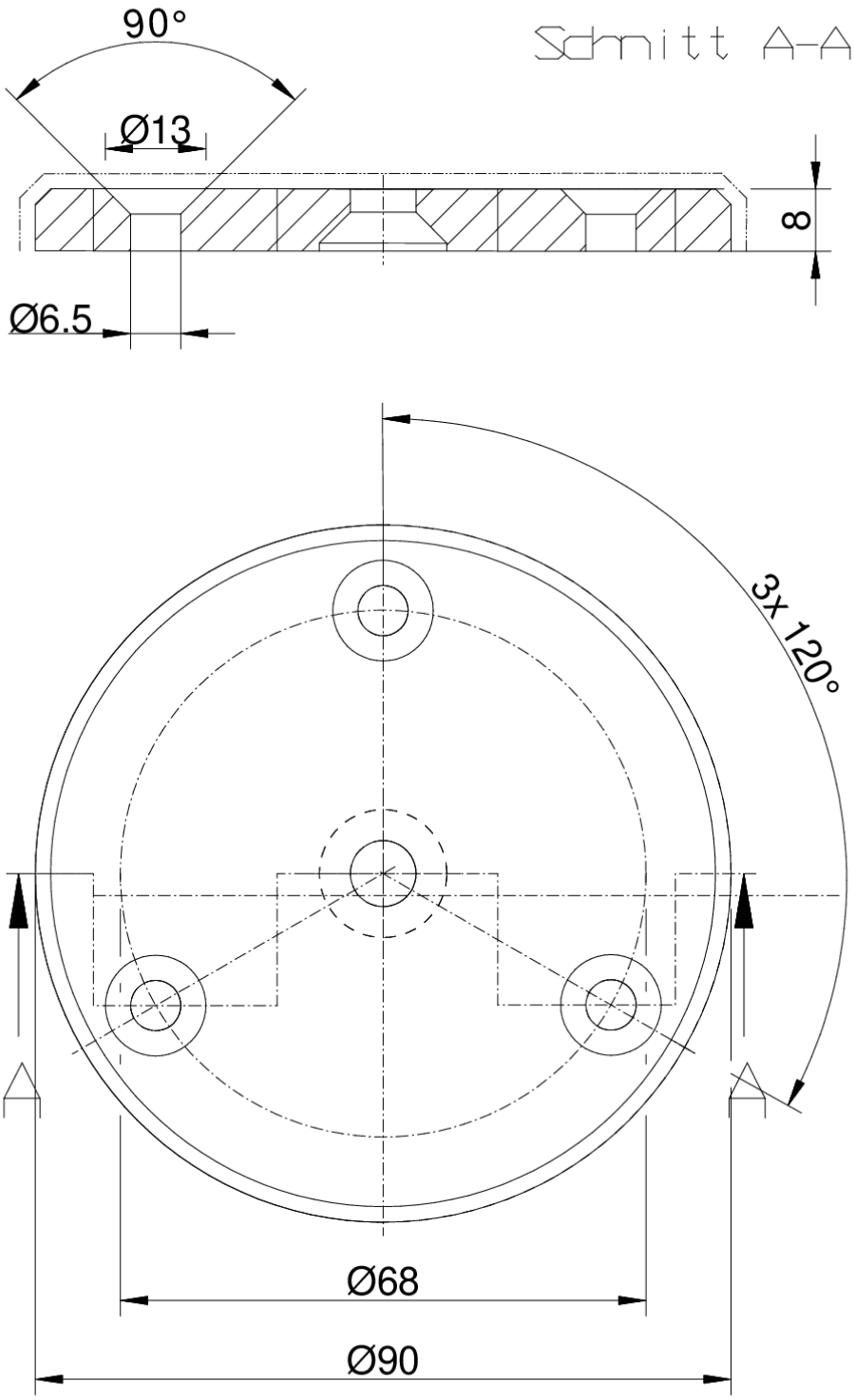

Naber GmbH
Enschedestr. 24
DE-48529 Nordhorn

Tel. +49 5921 704-0
Fax +49 5921 704-140
naber@naber.com