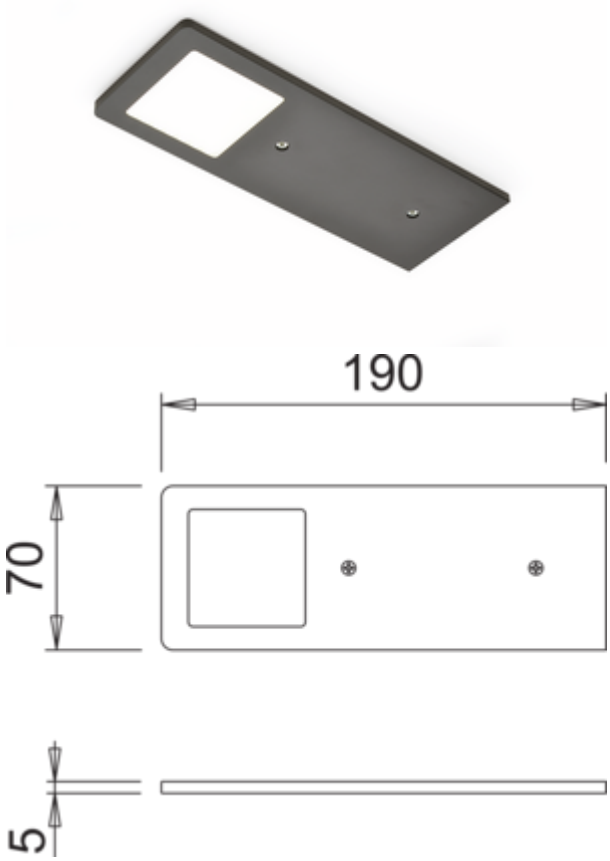


# AstraLED SE zwart mat

Productnummer: 7063348
Configuratie: afzonderlijke lamp z. s., 3900 K neutraal wit

## Configuratie-opties

7063333 | afzonderlijke lamp z. s., 3000 K warmwit
7063334 | afzonderlijke lamp met LED Touch s. d., 3000 K warmwit
7063335 | set-2, 3000 K warmwit
7063336 | set-3, 3000 K warmwit
7063337 | set-5, 3000 K warmwit
7063348 | afzonderlijke lamp z. s., 3900 K neutraal wit
7063349 | afzonderlijke lamp met LED Touch s. d., 3900 K neutraal wit
7063350 | set-2, 3900 K neutraal wit
7063351 | set-3, 3900 K neutraal wit
7063352 | set-5, 3900 K neutraal wit

✓ Onderbouw-/nislamp
✓ 3900 K neutraal wit
✓ 5 watt

Onderbouwlamp. Kast van aluminium, 5 mm. Verlichting zonder zichtbare LED punten met geïntegreerde touch-schakelaar.

**Afzonderlijke lamp zonder of met LED Touch schakelaar en dimmer (met LED Touch s. d.)**

— 5 watt, 24 V, twee kleurbereiken: **3000 K** warmwit, **3900 K** neutraal wit
— 65 lumen/watt
— Memory-functie: de laatste instelling wordt opgeslagen
— helderheid traploos dimbaar door LED Touch schakelaar en dimmer
— 200 mm toevoerleiding, 2000 mm verbindingsleiding met mini stekkersysteem

**Set-2,-3,-5 met LED Touch schakelaar en dimmer bestaande uit:**

— 1, 2 of 4 afzonderlijke lampen zonder schakelaar (7063333/7063348)
— 1 afzonderlijke lamp met LED Touch schakelaar en dimmer (7063334/7063349)
— 1 LED converter 30 watt
— uitbreidbaar tot 6 lampen

**Dit product bevat een lichtbron van de energie-efficiëntieklasse F.**

**meer info...**

## Technische gegevens

| | |
|---|---|
| Type artikel | Lamp |
| Hoogte | 5 mm |
| Breed | 190 mm |
| Oppervlak/coating | mat |
| Monteren/bevestigen | Installatie basisapparaat (hangelement/plank) |
| Energie-efficiëntieklasse | F |
| Beschermingsklasse | III |
| Lengte aansluitkabel (secundair) | 2.000 mm |
| Schakelaar | Nee |
| Vorm | hoekig |
| Type lichtbron | LED |
| Kleurtemperatuur | 3900 K neutraal wit |
| Vervangbare verlichting | Nee |
| Lichtopbrengst | 65 lumen/watt |

| | |
|---|---|
| Transformator/omvormer vereist | Ja, moet apart besteld worden |
| Materiaal behuizing | aluminium |
| Kleur behuizing | zwart mat |
| Homogeen lichtveld zonder zichtbare LED-punten | Ja |
| Lichtbron inbegrepen | Ja |
| Aanraakfunctie | Ja |
| Dimmer | Ja |
| Type dimmen | helderheid traploos dimbaar |
| Geheugenfunctie | Ja |
| Lengte van de toevoerleiding (primair) | 150 mm |
| Plug-in systeem | met mini stekkersysteem |
| Type armatuur | Onderbouw-/nislamp |
| Dimfunctie | Ja, helderheid traploos dimbaar |
| Verlichtingsvermogen | 5 watt |