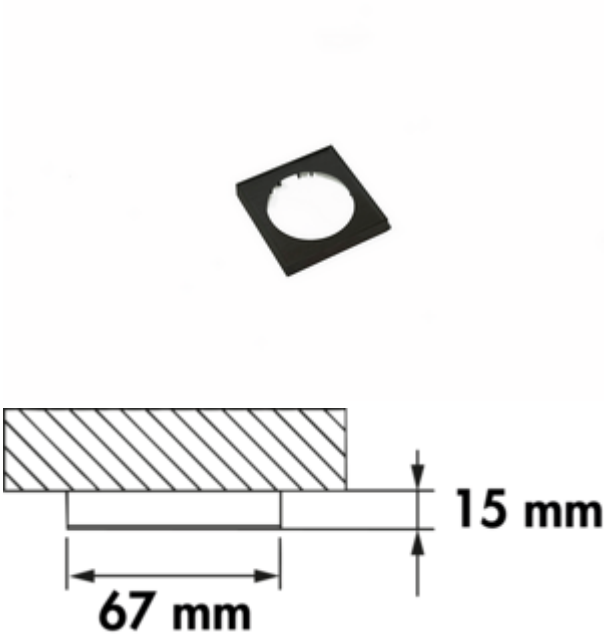

Anelli Aufbauring 3

Produktnummer: 7061373
Konfiguration: schwarz matt, 15 mm

Konfigurationsoptionen
7061372 | edelstahlfarbig, 15 mm
7061373 | schwarz matt, 15 mm

✓ Zubehör

weitere Infos...

Technische Daten

Artikeltyp	Zubehör	Montage/Befestigung	Einbaumontage
Höhe	13 mm	Form	eckig

Naber GmbH
Enschedestr. 24
DE-48529 Nordhorn

Tel. +49 5921 704-0
Fax +49 5921 704-140
naber@naber.com