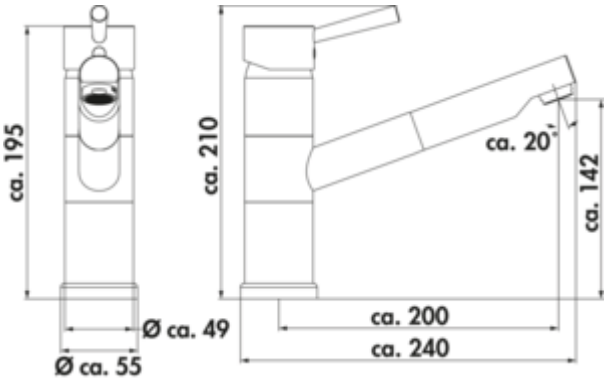

LINEA Glacier 2

Produktnummer: 5011071
Konfiguration: edelstahlfarbig, Hochdruck

Konfigurationsoptionen
5011071 | edelstahlfarbig, Hochdruck

✓ Spültischarmatur
✓ Hochdruck
✓ mit schwenk-/herausziehbarem Auslauf

Einhebelmischer. Mit **schwenk-/herausziehbarem** Auslauf, Keramikkartusche, **ECO-Funktion** (CLICK-Kartusche) und **Verbrühschutz**.
— Schwenkbereich 90°
— Bohr-Ø 35 mm
— entspricht der deutschen und europäischen Trinkwasserverordnung/-richtlinie

KERAMISCHE DICHTUNG

weitere Infos...

Technische Daten

Artikeltyp	Spültischarmatur	Griffposition	seitlicher Hebel
Marke	LINEA	Kartusche mit keramischen Dichtscheiben	Ja
Höhe	210 mm	Schwenkbereich Auslauf	90°
Breite	55 mm	Armaturenart	Einhebelmischer
Anzahl Griffe	1	Betriebsdruck	Hochdruck
Aufbauhöhe gesamt	210 mm	Material	Messing
Ausladung	200 mm	Hahnlochanzahl	1
Auslauf	mit schwenk-/herausziehbarem Auslauf	ECO-Funktion	CLICK-Kartusche
Auslaufhöhe	142 mm	Temperaturbegrenzer/Verbrühschutz	Verbrühschutz
Bedienungsart	Hebel	Neigungswinkel Strahlregler	20 °
Bohrdurchmesser	35 mm	Max. Durchflussmenge bei 3 bar	8,4 l/min

Zubehör

5031020	Unterlegscheibe, Zubehör, weiß
5031005	Schmutzfilter Ecco 1, 3/8", chrom
8011175	Rondo plus Schlauchbrausenabweiser, Zubehör, weiß