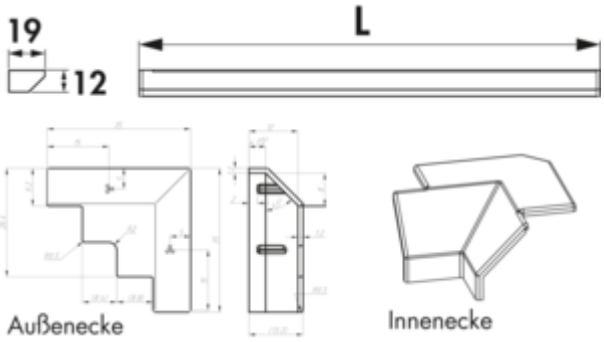

Manubrio Farbwechsel LED

Produktnummer: 7060108
Konfiguration: Einzelleuchte, L 1500 mm, schwarz matt

Konfigurationsoptionen

7060107 | Einzelleuchte, L 2600 mm, schwarz matt
7060108 | Einzelleuchte, L 1500 mm, schwarz matt
7061197 | Einzelleuchte, L 2600 mm, edelstahlfarbig
7061298 | Einzelleuchte, L 1500 mm, edelstahlfarbig

✓ LED Stripe
✓ Sockelleuchte/Nischenleuchte
✓ Griffleistenbeleuchtung

Griffleistenbeleuchtung. Kunststoffgehäuse, selbstklebendes LED-Band, alle 50 mm kürzbar, keine sichtbaren LED inkl. Halteklammern für Griffleisten.

Einzelleuchte

— 7,8 Watt pro Meter, 12 V
— stufenlose Regelung der Lichtfarbe von **2700 K** warmweiß bis **6500 K** kaltweiß
— max. 80 Lumen/Watt bei **6500 K** kaltweiß
— 2000 mm beidseitige Zuleitung
— LED Band, beidseitige Einspeisung
— inkl. 4 Endkappen
— LIC 2.0/MEC LED-System kompatibel

Dieses Produkt enthält eine Lichtquelle der Energieeffizienzklasse F.

Weitere Informationen zum LIC/MEC LED-System

weitere Infos...

Technische Daten

Artikeltyp	LED Stripe
Höhe	12 mm
Breite	1.500 mm
Montage/Befestigung	selbstklebend
Energieeffizienzklasse	F
Form	gerade
Leuchtmitteltyp	LED
Farbtemperatur	2700 K warmweiß bis 6500 K kaltweiß
Farbtemperatur einstellbar	stufenlos
Leuchtmittel austauschbar	Nein
Lichtausbeute	max. 80 Lumen/Watt bei 6000 K kaltweiß
Trafo / Konverter erforderlich	Ja, muss separat bestellt werden

Anschluss	beidseitig
Material Gehäuse	Kunststoff
Farbe Gehäuse	edelstahlfarbig
Homogenes Lichtfeld ohne sichtbare LED-Punkte	Ja
Kürzbarkeit	alle 50 mm kürzbar
Leuchtmittel enthalten	Ja
LIC-System kompatibel	Ja
Länge der Zuleitung (primär)	2.000 mm
Bauart Leuchte	LED Stripe Sockelleuchte/Nischenleuchte Griffleistenbeleuchtung
Leistung pro Meter	7,8 Watt
weitere Teile	inkl. Halteklammern inkl. 4 Endkappen

Zubehör

7060109	Innenwinkel, Zubehör, schwarz matt
7060110	Außenwinkel, Zubehör, schwarz matt
7060111	Endkappen-Set, Zubehör, schwarz matt
7061300	Farbwechsel LED-Band, LED Stripe, L 2600 mm, 20,3 W/12 V
7061314	Farbwechsel LED-Band, LED Stripe, L 1500 mm, 11,7 W/12 V
7061571	LIC 2.0 Driver LED Konverter, 30/36 W, 12/24 V
7061572	LIC 2.0 Driver LED Konverter, 60/72 W, 12/24 V
7061573	LIC 2.0 Driver LED Konverter, 90/98 W, 12/24 V
7061575	LIC 2.0 Driver LED 1-Kanal Modul Funk/ZigBee, Funktionsmodul, 12/24 V
7061576	LIC 2.0 Driver LED 4-Kanal Modul Funk/ZigBee, Funktionsmodul, 12/24 V
7061577	LIC 2.0 Driver LED Fernbedienung 1-Kanal, schwarz
7061599	LIC 2.0 Driver LED Fernbedienung 1-Kanal, weiß
7061578	LIC 2.0 Driver LED Fernbedienung 4-Kanal, schwarz
7061600	LIC 2.0 Driver LED Fernbedienung 4-Kanal, weiß
7061244	Verteiler 12 V, Verteiler, schwarz
7061049	LED Verbindungsleitung, Verbindungselement, weiß, L 2000 mm
7061198	Innenwinkel, Zubehör, edelstahlfarbig
7061199	Außenwinkel, Zubehör, edelstahlfarbig
7061200	Endkappen-Set, Zubehör, edelstahlfarbig