

WESCO® Profiline Trio-Master® 410 S/400-3

Produktnummer: 8012078
Konfiguration: mit Biodeckel, anthrazit

Konfigurationsoptionen
8012078 | mit Biodeckel, anthrazit

- ✓ Auszugstechnik für Drehtüren
- ✓ Vollauszug
- ✓ 40 l
- — Abfallvolumen 40 (1 x 20/2 x 10) l
- — Technik: Vollauszug
- — Gestell/Führung silber
- — Gesamtdeckel anthrazit
- — Montage: Schrankboden
- — **mit nur 410 mm Einbauhöhe der ideale Raumsparer**

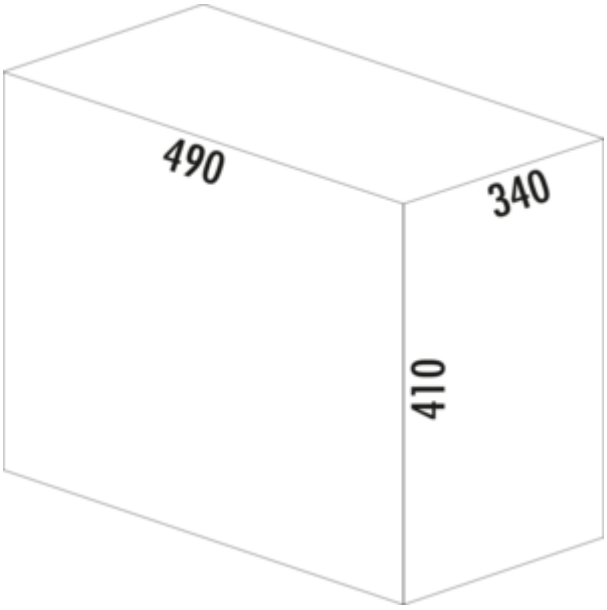

weitere Infos...

Technische Daten

Artikeltyp	Abfallsammelsystem	Öffnungstechnik	Vollauszug
Marke	WESCO®	Bauart Abfallsammler	Auszugstechnik für Drehtüren
Höhe	410 mm	Gesamtvolumen	40 l
Breite	340 mm	Volumen/Inhalt Behälter 1	20 l
Schrankbreite	400 mm	Volumen/Inhalt Behälter 2	10 l
Montage/Befestigung	Schrankboden	Volumen/Inhalt Behälter 3	10 l
Material Behälter	Kunststoff	Form	eckig
Farbe Gesamtdeckel	anthrazit	Einbauhöhe	410 mm
Farbe Behälterdeckel	grün	Farbe Führung	silber
Material Deckel	Kunststoff	Farbe Gestell	silber
Deckel	Ja	Volumen/Inhalt Behälter	20/10/10
Deckelart	Gesamtdeckel	Einbautiefe	490 mm
Anzahl Behälter	3	Biodeckel	Ja

Ersatzteile

8010099	Drahtbügel-Eimer, Einzeleimer, anthrazit, 20 l
8010095	Drahtbügel-Eimer, Einzeleimer, anthrazit, 10 l
8010093	Gesamtdeckel, Deckel, anthrazit
8010003	Biodeckel, Deckel, grün, für 7/ 8/ 10 l
8011489	Verschlussdeckel, Zubehör, anthrazit, für 15/16/17/20 l

Naber GmbH
Enschedestr. 24
DE-48529 Nordhorn

Tel. +49 5921 704-0
Fax +49 5921 704-140
naber@naber.com

Maßskizze (PDF)

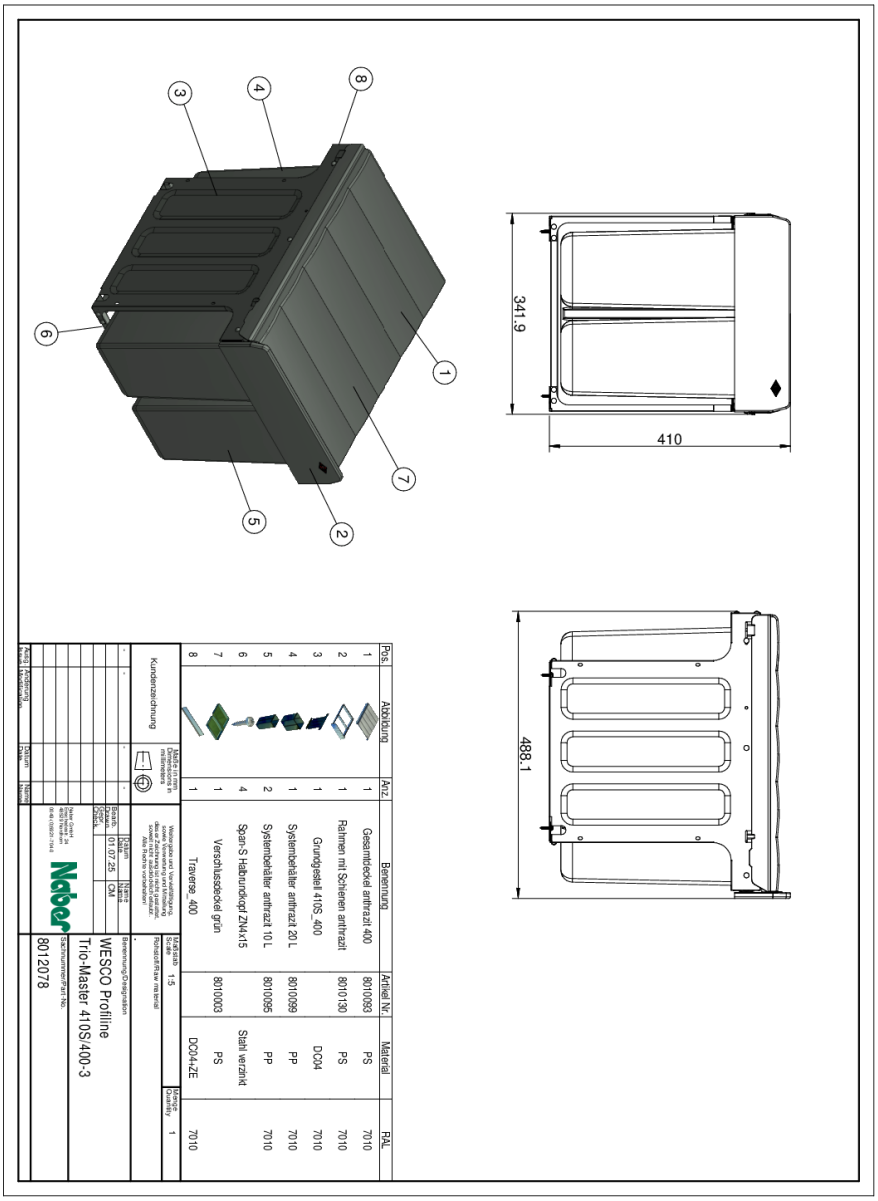

Pos.	Abbildung	Anz.	Benennung	Artikel Nr.	Material	RAL
1		1	Gesamtdeckel anthrazit 400	8010083	PS	7010
2		1	Rahmen mit Schienen anthrazit	8010130	PS	7010
3		1	Grundgestell 410S_400		DC04	7010
4		1	Systembehälter anthrazit 20 L	8010099	PP	7010
5		2	Systembehälter anthrazit 10 L	8010095	PP	7010
6		4	Span-S Halbrundkopf ZN4x15		Stahl verzinkt	
7		1	Verschlussdeckel grün	8010003	PS	7010
8		1	Traverse_400		DC04-ZE	

Kundenzeichnung

Maße in mm / Dimensions in millimeters

Maßstab / Scale 1:5

Rohteil/Einkaufsmaterial / Raw material

Benennung/Zeichnungsnummer

Menge / Quantity 1

Name: Datum: 01.07.25

Name: CM

WESCO Profiline

Trio-Master 410S400-3

80112078