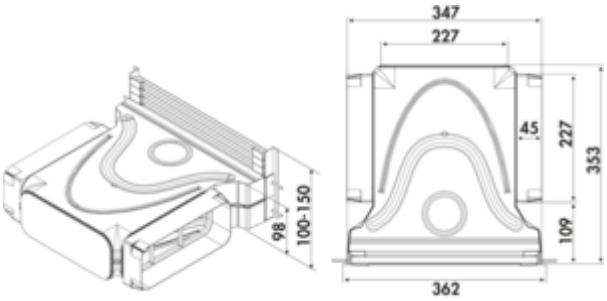

PRIME flow GREENflow Filterbox-Set-2

Produktnummer: 4043099
Konfiguration: schwarz matt

Konfigurationsoptionen
4043095 | grau
4043099 | schwarz matt

✓ Filterbox-Set
✓ einfache Wartung/Zugang

Umluftfiltersystem zur Filtration des Kochwrasen beim Einsatz einer Downdrafthaube/ Muldenlüfter.
— hohe Flexibilität bei der Anordnung der Filterboxen
— passend für Sockelhöhen von 100–150 mm (Gitter einkürzbar)
— Leitkörper sorgen für eine gleichmäßige Verteilung des Luftstroms
— passend zu fast allen gängigen Downdrafthauben/Muldenlüftern, mit oder ohne eigenen Aktivkohlefilter
— einfache Wartung/Zugang
— integrierter Sockelfuß (optional verwendbar, Traglast > 300 kg)
— aerodynamisch optimierte Lamellen des Lüftungsgitters (Aluminium eloxiert) minimieren den Druckverlust und sorgen für eine kaum wahrnehmbare Luftbewegung
— maximaler Auslassquerschnitt sorgt für kaum wahrnehmbare Luftbewegung

Set bestehend aus:
— 1 x Filterbox (4043075/4043097)
— 1 x GREENflow Flexkanal, 1 m (4043093)
— 1 x GREENflow Kaltschrumpfband, 15 m (4043077)
— 1 x GREENflow OMEGA-Filter (4043080)

Hinweis:
Für ein optimales Lüftungsergebnis lassen sich problemlos weitere Boxen hinzuplanen.

weitere Infos...

Technische Daten

Artikeltyp	Filterbox-Set
Marke	PRIME flow
Hinweis	Für ein optimales Lüftungsergebnis lassen sich problemlos weitere Boxen hinzuplanen. aerodynamisch optimierte Lamellen des Lüftungsgitters (Aluminium eloxiert) minimieren den Druckverlust und sorgen für eine kaum wahrnehmbare Luftbewegung maximaler Auslassquerschnitt sorgt für kaum wahrnehmbare Luftbewegung einfache Wartung/Austausch
geeignet für	passend zu fast allen gängigen Downdrafthauben/Muldenlüftern, mit oder ohne eigenen Aktivkohlefilter

Systemmaß	150
Lüftungssystem	COMPAIR PRIME flow®
Wartung	einfache Wartung/Zugang