

K-Jal 125 Außenjalousie

Produktnummer: 4021070
Konfiguration: weiß

Konfigurationsoptionen
4021070 | weiß
4021072 | ziegelrot
4021079 | anthrazit

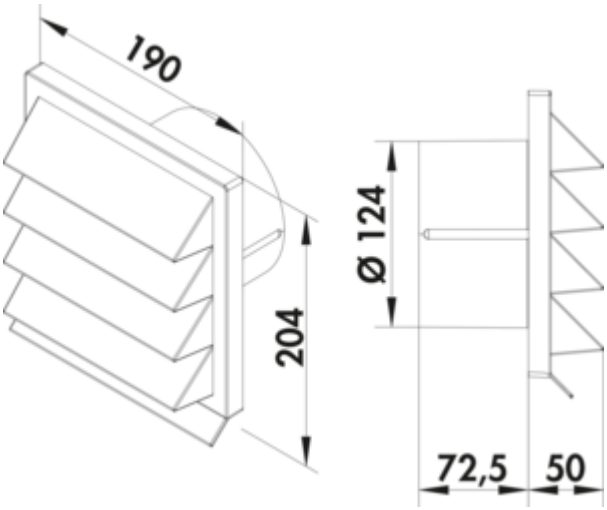

✓ Außenjalousie
✓ Montage in die Wand
✓ Stecksystem zum nachträglichen Verkleben
190 x 190 mm, mit Rückstauklappe für Anschluss an Rundrohr.
— Ø 125 mm
— Stutzentiefe 72,5 mm

weitere Infos...

Technische Daten

Artikeltyp	Außenjalousie
Höhe	190 mm
Breite	190 mm
Montage/Befestigung	Montage in die Wand Stecksystem zum nachträglichen Verkleben
Form	eckig
Stutzentiefe	72,5 mm

Anschlussdurchmesser	125 mm
Ausführung Jalousie	mit Rückstauklappe
Systemmaß	125
Anschlussform	rund
Lüftungssystem	COMPAIR flow 125

Naber GmbH
Enschedestr. 24
DE-48529 Nordhorn

Tel. +49 5921 704-0
Fax +49 5921 704-140
naber@naber.com

Maßskizze (PDF)

