

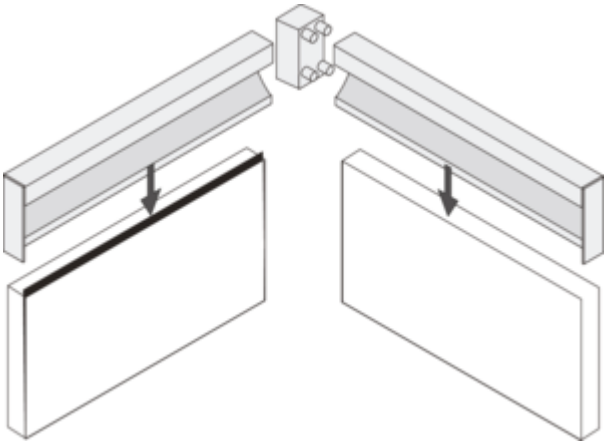

Prova 90° élément de connexion en angle

Numéro de produit: 7061208
Configuration: couleur acier inox

Options de configuration
7061208 | couleur acier inox
7061220 | noir mat

✓ angulaire
Élément en angle à 90°.
— cache d'extrémité à droite
— cache d'extrémité à gauche
— conduite de raccordement secondaire pour LED 1800 mm

plus d'infos...

Fiche technique

Type d'article	Conduite/Élément de raccordement	Forme	angulaire

Naber GmbH
Enschedestr. 24
DE-48529 Nordhorn

Tel. +49 5921 704-0
Fax +49 5921 704-140
naber@naber.com