

KWC Distributeur de liquide vaisselle Basic

Numéro de produit: 5022217
Configuration: noir mat

Options de configuration
5022216 | chrome
5022217 | noir mat
5022218 | finition acier inox

✓ Distributeur de liquide vaisselle
✓ 0,32 l
✓ KWC

Distributeur de liquide vaiselle. Contenance de 320 ml. Remplissage par le haut.
— forage Ø 26 mm

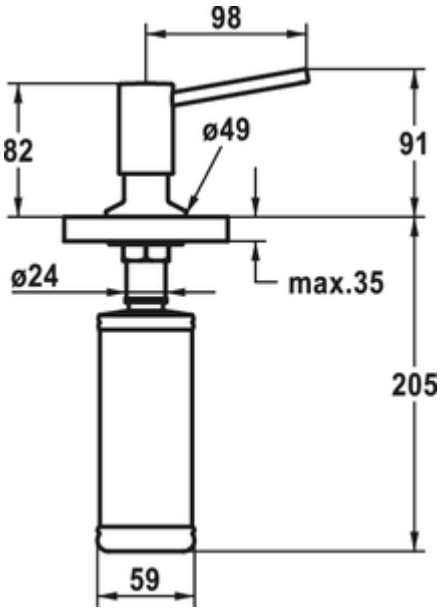

plus d'infos...

Fiche technique

Type d'article	Distributeur de liquide vaisselle	Diamètre de perçage	26 mm
Marque	KWC	Largeur	49 mm
Nombre de poignées	1	Matériau	laiton
Hauteur de montage totale	91 mm	Volume/contenu	0,32 l
Portée	98 mm	Remplissage par le haut	Oui
Hauteur	91 mm		

Croquis coté (PDF)

