

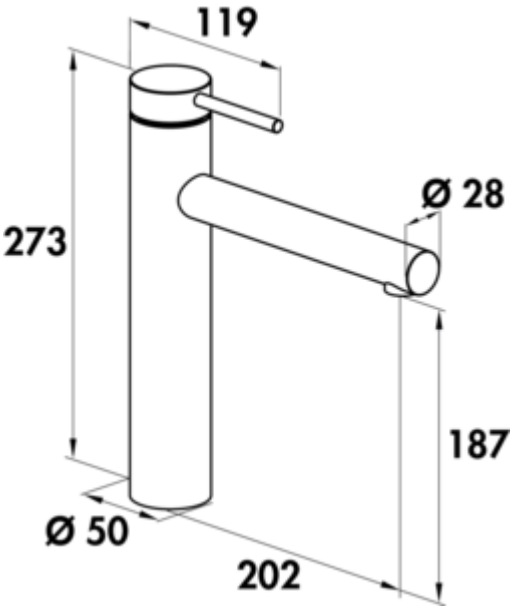

SERVIZIO Namor® 1 Fensterarmatur

Produktnummer: 5025032
Konfiguration: schwarz matt, Hochdruck

Konfigurationsoptionen
5025031 | Edelstahl, Hochdruck
5025032 | schwarz matt, Hochdruck

✓ Spültischarmatur
✓ Hochdruck
✓ mit schwenkbarem Auslauf

Einhebelmischer. Mit schwenkbarem Auslauf, Laminarstrahlregler und Keramikkartusche.

— **Höhe gekippt nur 25 mm**
— Schwenkbereich 120°
— Bohr-Ø 35 mm
— entspricht der deutschen und europäischen Trinkwasserverordnung/-richtlinie

EDELSTAHL® Rostfrei

KERAMISCHE DICHTUNG

weitere Infos...

Technische Daten

Artikeltyp	Spültischarmatur	Betriebsdruck	Hochdruck
Marke	SERVIZIO	Material	Edelstahl
Anzahl Griffe	1	Oberfläche/Beschichtung	pulverbeschichtet
Auslauf	mit schwenkbarem Auslauf	Hinweis	entspricht der deutschen und europäischen Trinkwasserverordnung/-richtlinie
Bohrdurchmesser	35 mm	Fensterarmatur	Ja
Kartusche mit keramischen Dichtscheiben	Ja	Länge Brauseschlauch	860 mm
Schwenkbereich Auslauf	120°	Höhe gekippt	25 mm
Strahlart	Laminarstrahl	Anschlussschläuche	890 mm
Armaturenart	Einhebelmischer		

Maßskizze (PDF)

