

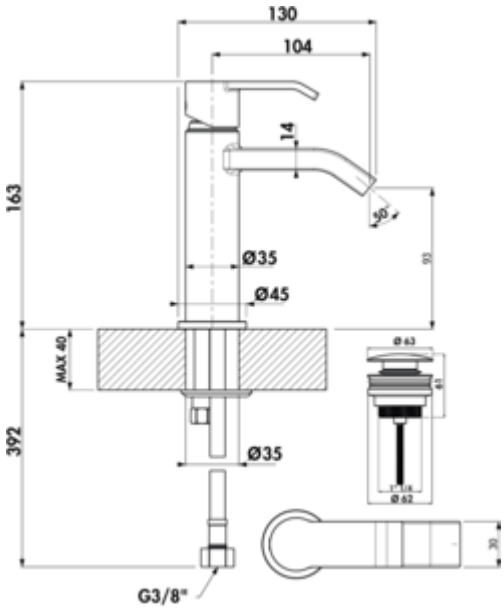

LINEA Stile 1 Bad

Produktnummer: 5011289
Konfiguration: chrom, Hochdruck

Konfigurationsoptionen
5011289 | chrom, Hochdruck
5011290 | schwarz matt, Hochdruck

✓ Waschtischarmatur
✓ Hochdruck
Einhebelmischer. Mit Keramikkartusche. Mit Ablaufgarnitur Klick-Komfort (ohne Überlauf).
— Bohr-Ø 35 mm

BELGAQUA

KERAMISCHE DICHTUNG

weitere Infos...

Technische Daten

Artikeltyp	Waschtischarmatur
Marke	LINEA
Höhe	163 mm
Breite	45 mm
Anzahl Griffe	1
Aufbauhöhe gesamt	163 mm
Ausladung	104 mm
Auslaufhöhe	93 mm
Bedienungsart	Hebel
Bohrdurchmesser	35 mm
Griffposition	oben
Kartusche mit keramischen Dichtscheiben	Ja

Armaturenart	Einhebelmischer
Betriebsdruck	Hochdruck
Material	Messing
Garnitur	Mit Ablaufgarnitur Klick-Komfort (ohne Überlauf)
Arbeitsplattenstärke	40 mm
Hahnlochanzahl	1
Kartuschengröße	25 mm
Neigungswinkel Strahlregler	50 °
Anschlussart	G 3/8“ F
Anschlussgröße	DN 15
Anschlussschläuche	450 mm

Naber GmbH
Enschedestr. 24
DE-48529 Nordhorn

Tel. +49 5921 704-0
Fax +49 5921 704-140
naber@naber.com

Maßskizze (PDF)

