

SERVIZIO Namor® 2

Productnummer: 5025003
Configuratie: roestvrij staal, hoogdruk

Configuratie-opties
5025003 | roestvrij staal, hoogdruk
5025004 | zwart mat, hoogdruk

✓ Gootsteenkraan
✓ hoogdruk

Eengreepsmengkraan. Met **zwenk-/uittrekbare slangdouche** (straal/douche omschakelbaar), laminaire straalregelaar en keramisch binnenwerk.
— zwenkbereik 120°
— boor Ø 35 mm
— doucheslang: eenvoudige klikbevestiging
— komt overeen met de Duitse en Europese drinkwaterverordening/richtlijn

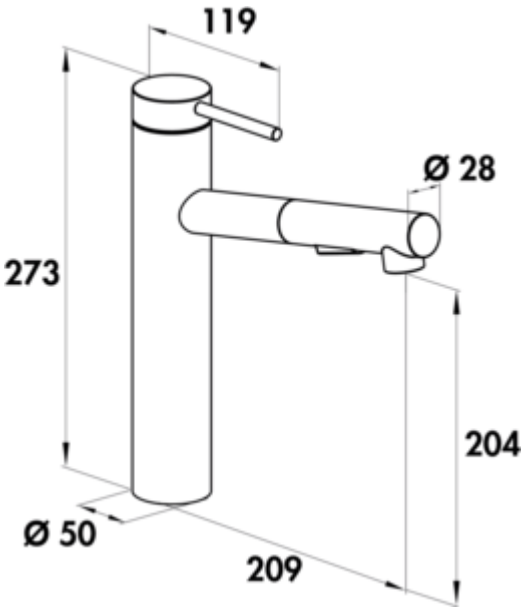

meer info...

Naber GmbH
Enschedestr. 24
DE-48529 Nordhorn

Tel. +49 5921 704-0
Fax +49 5921 704-140
naber@naber.com

Technische gegevens

Type artikel	Gootsteenkraan
Merk	SERVIZIO
Aantal handgrepen	1
Totale installatiehoogte	273 mm
Bereik	209 mm
Afvoerhoogte	204 mm
Bedrijfsmodus	Hefboom
Hoogte	273 mm
Boordiameter	35 mm
positie hendel	boven
Hefboomlengte	119 mm
Patroon met keramische afdichtingsschijven	Ja
Draaibare uitloop	120°
Type fitting	Eengreepsmengkraan
Bedrijfsdruk	hoogdruk
Breed	50 mm

Materiaal	roestvrij staal
Opmerking	komt overeen met de Duitse en Europese drinkwaterverordening/ richtlijn
Patroongrootte	35 mm
Convertibele jet/douche	Ja
Type doucheslang	met zwenk-/uittrekbare slangdouche (straal/douche omschakelbaar)
Max. Debiet bij 3 bar	7,8 l/min
Debiet bij 3 bar (koud)	6,7 l/min
Debiet bij 3 bar (heet)	6,66 l/min
Debiet bij 3 bar (mix)	7,26 l/min
Debiet bij 3 bar (koud spuiten)	5,74 l/min
Debiet bij 3 bar (heet spuiten)	5,69 l/min
Debiet bij 3 bar (sproeimengsel)	6,5 l/min
Grootte laminaire stromingsregelaar	M16,5x1
Verbindingsslangen	700 mm
Uitvoering doucheslang	eenvoudige klikbevestiging

Maatschets (PDF)

