

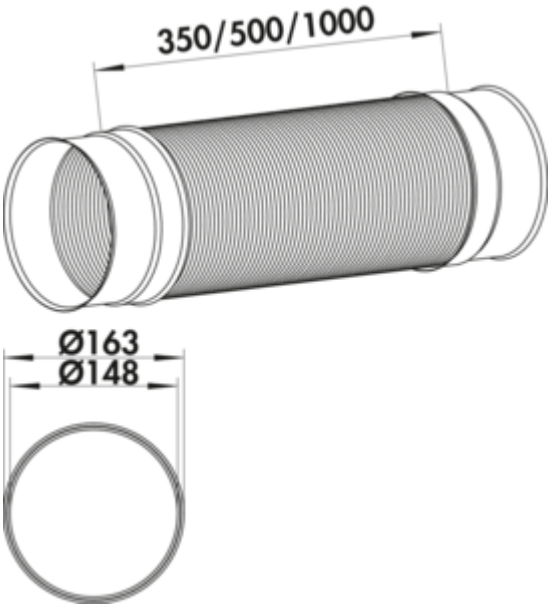

STEEL flow SR-R flex 150 Rundrohr

Produktnummer: 4061006
Konfiguration: L 350 mm, Aluminium, Edelstahl

Konfigurationsoptionen
4061006 | L 350 mm, Aluminium, Edelstahl
4061007 | L 500 mm, Aluminium, Edelstahl
4061008 | L 1000 mm, Aluminium, Edelstahl

✓ Lüftungsrohr
✓ Stecksystem

Lüftungsrohr, flexibel.
— Ø 148 mm (Anschlussmaß innen)
— Länge um ca. 50 % reduzierbar durch stauchen
— einsetzbar für Bögen (< 90°) oder parallelem Versatz

weitere Infos...

Technische Daten

Artikeltyp	Lüftungsrohr
Marke	STEEL flow
Breite	350 mm
Material	Aluminium
Montage/Befestigung	Stecksystem
Hinweis	einsetzbar für z. B. Bögen (<90°) oder parallelem Versatz

Eigenschaften	flexibel reduzierbar durch stauchen
Form	rund
Anschlussdurchmesser	148 mm
Systemmaß	150
Anschlussform	rund
Lüftungssystem	COMPAIR STEEL flow® 150

Einbaumaße (PDF)

